Datenblatt

Universelles Fügemodul

UFM Compact 50-350-150

Grundfunktionen	
Nennlast (Druck/Zug)	50 / 20 kN
Hub	350 mm
Nenngeschwindigkeit	150 mm/s
Beschleunigung	1000 mm/s²
Haltezeit der Nennkraft	mind. 4 s
Gewicht (NG1/HG1/SG1)	92,9 / 94,5 / 100,6 kg
Max. Werkzeuggewicht*	50 kg
Kraft	
Messprinzip	DMS
Systemgenauigkeit**	<1% v.E. mit 2-Punkt-Kalibr. <0,3% v.E. mit Kennfeldkalibrierung
Verstärker PDM-S / (BxHxT)	Alu-Druckgussgehäuse / 125 x 80 x 57 mm
Ausgangssignal	Digital
Schutzart	IP40
Versorgung	19...36 VDC (3 W)
Wegmessung	
Gebersystem	Multiturn
Wiederholgenauigkeit***	< 0,01 mm
Leistungsverstärker	
Typ	M702-044-00150-A
Abmessungen (BxHxT)	124 x 391 x 200 mm
Anschlussspannung	3 AC 380 V ... 480 V, ±10 %
Kabelquerschnitt Eingang	IEC 6 mm² / UL 10 AWG
Kabelquerschnitt Ausgang	IEC 6 mm² / UL 10 AWG
Schutzart	IP20
Gewicht	6,5 kg
Empfohlene Absicherung	IEC 25 A gG UL/USA 25 A CC or J

Leistungsverstärker	
Temperaturbereich	-20°C...+50°C
Verlustleistung	283 W
Netzfilter	
Gewicht	3,6 kg
Kabelquerschnitt Eingang	6 mm² / 10 AWG
Verlustleistung	28 W
Abmessungen (BxHxT)	123 x 437 x 60 mm
Schutzart	IP20
Schnittstellen	
PC	Ethernet
SPS (24 VDC)	3E / 4A
SPS Feldbus	Profibus, Profinet, EtherCat, EtherNet/IP, Modbus/TCP
Erweiterungsoptionen PROMESS Bus	PDM-A: 4x analog / PDM-P: Piezoaufnehmer / PDM-I/O: 16E / 16A

* bei Einsatz einer Haltebremse: maximal zulässiges Werkzeuggewicht = 10% der Nominalkraft, bei größeren Werkzeuggewichten bitte Rücksprache mit PROMESS

** Kraftmesssystem statisch kalibriert / *** im thermisch eingeschwungenen Zustand

Alle Nennwerte beziehen sich auf 400 V Anschlussspannung.

Bei horizontalem Einbau ist ein Absinken des Stößels in Abhängigkeit des Werkzeuggewichts zu berücksichtigen.

Radialkräfte dürfen 8% der Nennlast der Einheit nicht überschreiten.

Wenn das Verhältnis Pausenzeit / Zykluszeit < 0.5 ist, bitte Rücksprache mit PROMESS.

Bestellschlüssel:CP5 P0500-035-015 ... ...

Motorposition
I: Inline / P: Parallel
Nennkraft in 1/10 kN
Nennhub in cm
Nenngeschwindigkeit in cm/s
Bremse:
H: Haltebremse / S: Sicherheitsbremse
N: ohne Bremse
Sonderform:
GX: Grundversion / XX: Sonderform

For more efficiency.

PROMESS
Assembly and Sensor Technology

XX=folgende Buchstaben haben keine Auswirkungen auf die Anschlussmaße
following letters have no effect to the connection dimensions

CP5P0500-035-015NXX / HXX / SXX

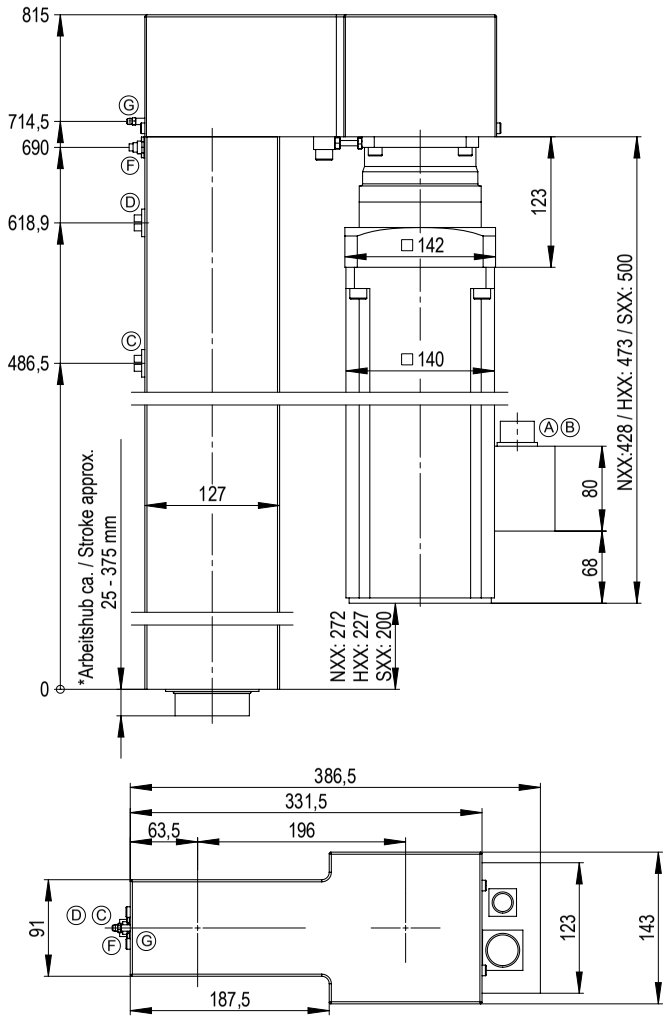

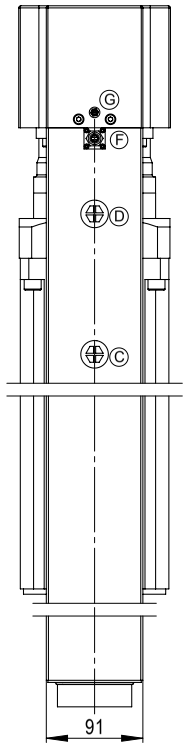

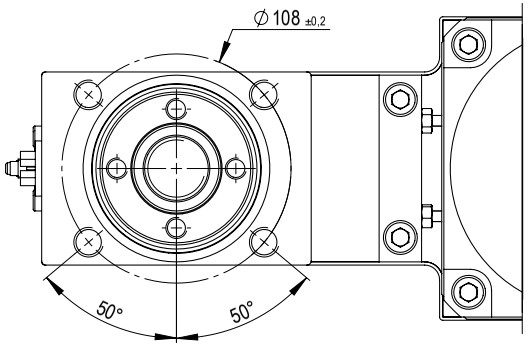

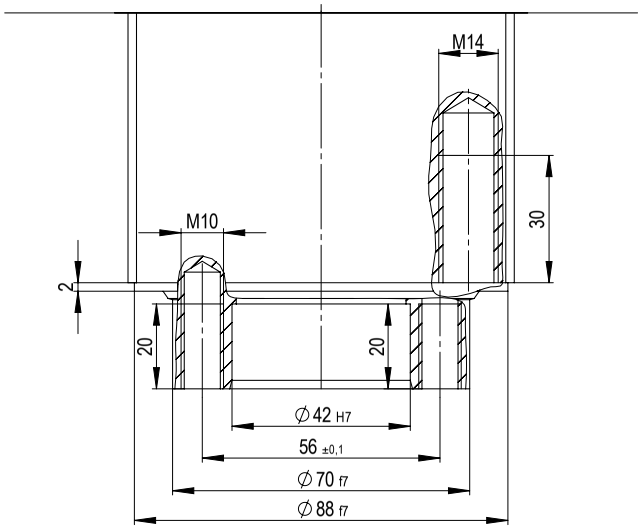

* Schmierposition Spindelmutter /
Lube point spindle nut: 21,5mm

03/2016 technische Änderungen vorbehalten

Position	A+B	C	D	F	G		
Benennung description	Kabelabgang Motor lead outlet motor	Schmierstelle Spindelmutter lube point spindle nut	Schmierstelle Lager lube point bearing	Kabelabgang Kraftaufnehmer lead outlet force transducer	Schmierstelle Axiallager lube point axial-bearing	Schmierintervall lubricating intervals	verwendetes Schmierfett used grease
Schmiermenge [qcm] volume of lube [qcm]	-	1	1	-	0,5	1000 h oder / or 250000 Hübe / strokes	Klüber- Staburags NBU12/300 KP

Angaben sind aktuelle Werte zum Druckdatum. Bevor Sie aufgeführte Informationen zur Grundlage eigener Berechnungen und/oder Verwendung machen, informieren Sie sich bitte, ob Sie den aktuellen Stand der Informationen besitzen. Eine Haftung für die Richtigkeit der Informationen bzw. Folgeschäden aus der Anwendung von PROMESS Produkten ist ausgeschlossen.

PROMESS
Assembly and Sensor Technology

PROMESS Gesellschaft für Montage- und Prüfsysteme mbH
Nunsdorfer Ring 29, D-12277 Berlin
Tel.: +49-30-62 88 72 0 | Fax: +49-30-62 88 72 59
promess@promessmontage.de | www.promessmontage.de