Universelles Fügemodul

UFM Line5s Inline 1-200-200

Grundfunktionen	
Nennkraft (Druck/Zug)	1 / 1 kN
Hub	200 mm
Nenngeschwindigkeit	200 mm/s
Nennbeschleunigung	1000 mm/s²
Haltezeit der Nennkraft	mind. 4 s
Gewicht	5,5 kg
Max. Werkzeuggewicht	10 kg
Kraft	
Messprinzip	DMS
Systemgenauigkeit**	<1% v.E. mit 2-Punkt-Kalibr.
Verstärker PDM-S / (BxHxT)	Alu-Druckgussgehäuse / 125 x 80 x 57 mm
Ausgangssignal	Digital
Schutzart	IP40
Spannungsversorgung	19...36 VDC (3 W)
Wegmessung	
Gebersystem	Multiturn
Wiederholgenauigkeit***	< 0,01 mm
Leistungsverstärker	
Typ	M702-034-00025-A
Abmessungen (BxHxT)	83 x 382 x 200 mm
Anschlussspannung	3 AC 380 V … 480 V, +/-10 %
Kabelquerschnitt Eingang	IEC 1,5 mm² / UL 18 AWG
Kabelquerschnitt Ausgang	IEC 1,5 mm² / UL 18 AWG
Schutzart nach DIN 60529	IP20
Gewicht	4 kg
Empfohlene Absicherung	IEC 10 A gG UL/USA 10 A CC or J
Temperaturbereich	-20 °C...+50 °C
Verlustleistung	94 W

Netzfilter	
Gewicht	2 kg
Kabelquerschnitt Eingang	4 mm² / 12 AWG
Verlustleistung	13 W
Abmessungen (BxHxT)	83 x 426 x 41 mm
Schutzart nach DIN 60529	IP20
Schnittstellen	
PC	Ethernet
SPS (24 VDC)	3E / 4A
SPS Feldbus	Profibus, Profinet, EtherCat, EtherNet/IP, Modbus/TCP
Erweiterungsoptionen PROMESS Bus	PDM-A: 4x analog / PDM-P: Piezoaufnehmer / PDM-I/O: 16E / 16A

** Kraftmesssystem statisch kalibriert bezogen auf das Referenzsystem / *** im thermisch eingeschwungenen Zustand

Alle Nennwerte beziehen sich auf 400 V Anschlussspannung.

Bei horizontalem Einbau ist ein Kippen des Stößels in Abhängigkeit vom Werkzeuggewicht zu berücksichtigen.

Radialkräfte dürfen 8% der Nennkraft der Einheit nicht überschreiten.

Wenn das Verhältnis Pausenzeit / Zykluszeit < 0.5 ist, bitte Rücksprache mit PROMESS.

Bestellschlüssel: LN5 I 0010-020-020 ... ...

Motorposition
I: Inline / P: Parallel
Nennkraft in 1/10 kN
Nennhub in cm
Nenngeschwindigkeit in cm/s
Bremse:
H: Haltebremse
Sonderform:
GX: Grundversion / XX: Sonderform

For more efficiency.

PROMESS
ASSEMBLY + SENSOR TECHNOLOGY

XX=folgende Angaben haben keine Auswirkung auf die Anschlussmaße
following specifications have no effect to the connection dimensions

LN5I0010-020-020HXX

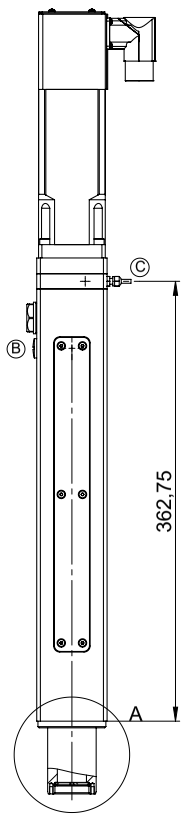

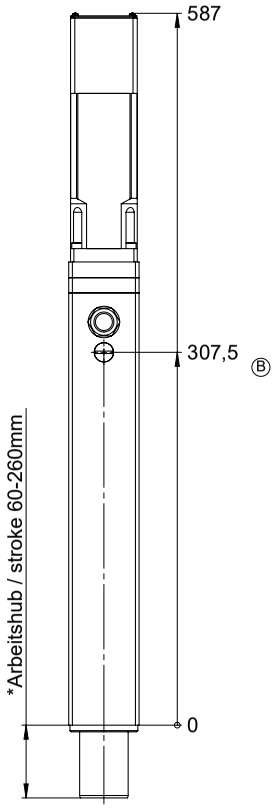

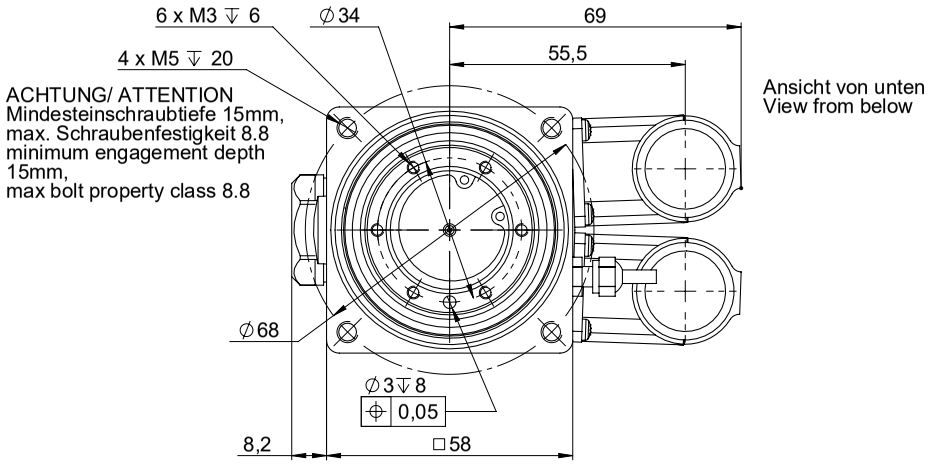

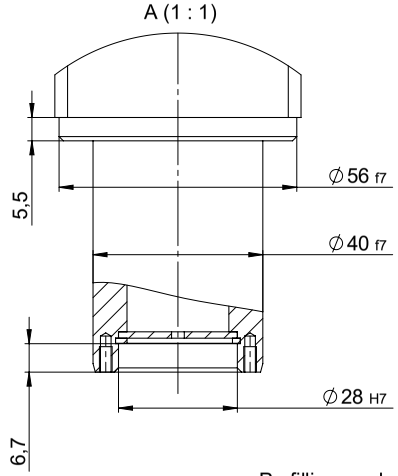

*Schmierposition B: 60mm (Nullposition)
*Lube position B: 60mm (Zero position)

[11/2021 technische Änderungen vorbehalten]

Profillierung des Außenrohres ist nicht dargestellt

Position	A	B	C			
Benennung description	Schmierstelle Lager lube point bearing	Schmierstelle Spindelmutter M6 lube point spindle nut M6	Kabelabgang Kraftaufnehmer lead outlet force transducer	Schmierintervall lubricating intervals	verwendetes Schmierfett used grease	Gewicht Weight HXX [kg]
Schmiermenge [cm³] volume of lube [cm³]	-	0,3	-	5000 h oder / or 250000 Hübe / strokes	KLÜBER- ISOFLEX NCA 15	5,5

Angaben sind aktuelle Werte zum Druckdatum. Bevor Sie aufgeführte Informationen zur Grundlage eigener Berechnungen und/oder Verwendung machen, informieren Sie sich bitte, ob Sie den aktuellen Stand der Informationen besitzen. Eine Haftung für die Richtigkeit der Informationen bzw. Folgeschäden aus der Anwendung von PROMESS Produkten ist ausgeschlossen.

PROMESS Gesellschaft für Montage- und Prüfsysteme mbH
Nunsdorfer Ring 29, D-12277 Berlin
Tel.: +49-30-62 88 72 0
promess@promessmontage.de | www.promessmontage.de