www.ACI-Laser.de

*LASERBESCHRIFTUNGSSYSTEME*

ACI Laser-Components

# Sonderlösungen von ACI Laser

*Mark your territory ...*

Die gezielte Entwicklung und Realisierung von Hard- und Softwareprodukten zur Laserbeschriftung bei besonderen Applikationsanforderungen steht im Fokus der ACI Laser GmbH. Neben den Standard-Produkten bietet ACI Laser dank der flexiblen Fertigung „Made in Germany“ auch eine Vielzahl von kundenspezifischen Lösungen an: Anpassungen der Laserstationen bieten vielfältige Erweiterungsmöglichkeiten bei der Laserbeschriftung von Werkstücken und Produkten. Teil- und vollautomatisierter Workstations steigern die Effizienz von Prozessabläufen und -kontrollen.

## Inhalt


| | Seite |
|---|---|
| **01. Robotergestütztes Lasermarkiersystem** | 3 |
| **02. Workstation Professional XXL** | 4 |
| **03. Rundtakttisch/Drehteller** | 5 |

# Robotergestütztes Lasermarkiersystem

Der in der Laserstation integrierte Roboter ermöglicht beim Handling von Objekten schnelle und komplexe Bewegungsabläufe. Er entnimmt selbstständig Objekte aus einem Werkstückträger und legt diese auch wieder zurück. Da dies nicht mehr manuell geschehen muss, reduzieren sich für den Anwender die Arbeitsschritte und damit auch die Zykluszeiten.
Nicht nur eine Laserbeschriftung kann mit dem Roboter in der Laserstation erledigt werden, auch andere Handlingabläufe, wie z. B. das Rücklesen von Codes, lassen sich in die Station integrieren um somit die Prozessabläufe und -kontrollen noch effizienter zu gestalten.

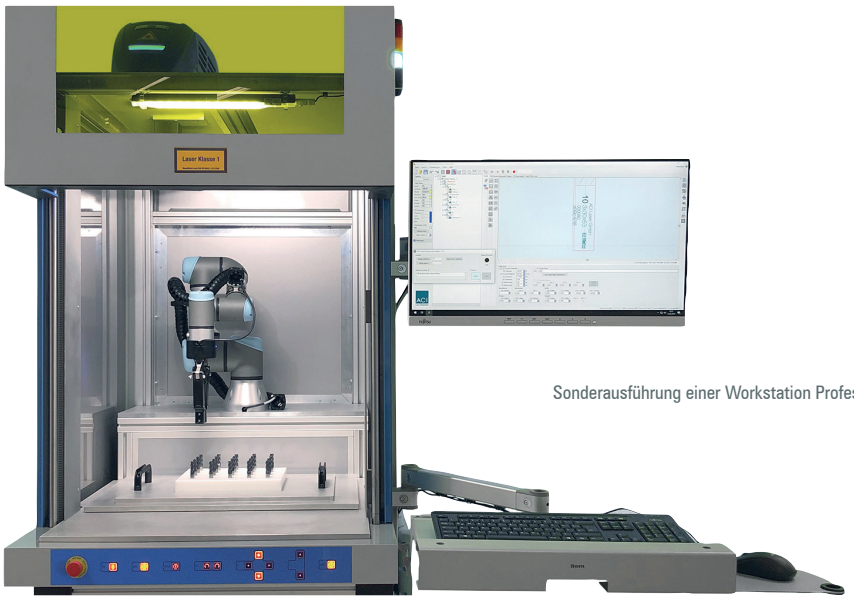


Sonderausführung einer Workstation Professional mit Industrieroboter

## Besondere Merkmale

- ✓ Sechs Gelenke für freies Bewegen an jede Stelle im Innenraum der Laserstation
- ✓ Mehrseitiges Beschriften in sämtlichen Positionen durch müheloses Drehen, Schwenken, Wenden der Werkstücke
- ✓ Einfaches Umprogrammieren des Roboters auf verschiedene Bauteile – aufwendige Umrüstung entfällt
- ✓ Einbindung anderer Handlingabläufe wie z.B. Lesesysteme zum Abrufen, Rücklesen und Prüfen von Codes oder Klartext, Kamerasysteme etc.
- ✓Drei verschiedene Größen des Industrieroboters je nach nötiger Traglast und Reichweite
- ✓ Individuelles Greifsystem passend zum Werkstück auswählbar
- ✓ Vollständige Integration in den Sicherheitskreislauf der gesamten Laseranlage
- ✓ Intuitive Steuerung über die Beschriftungssoftware Magic Mark
- ✓ Mit jedem ACI Lasersystem kombinierbar

## Technische Daten (Roboter)

| | |
|---|---|
| Traglast | 3–10 kg |
| Reichweite | 500–1300 mm |
| Wiederholgenauigkeit | +/- 0,1 mm |
| Rotation der Gelenke | +/- 360° endlose Rotation am Gelenk an der Werkzeugschnittstelle |
| Grundfläche | ø 118–190 mm |
| Geschwindigkeit | alle Drehgelenke: 180–360°/Sek., andere Gelenke: 120–180°/Sek., Werkzeug: in der Regel 1 m/s |

# **Workstation***PROFESSIONAL* **XXL**

## Sonderschutzumhausung für die dauerhafte Kennzeichnung von großen, sperrigen Werkstücken

Durchbrüche und seitliche Erweiterungen an der Schutzumhausung ermöglichen die Kennzeichnung und Beschriftung von besonders großen, langen und sperrigen Werkstücken, Bauteilen und Produkten mit Seriennummern, Codes, Logos, Grafiken usw.

Bild: Linksseitiger Durchbruch in der Schutzumhausung
Workstation Professional XXL

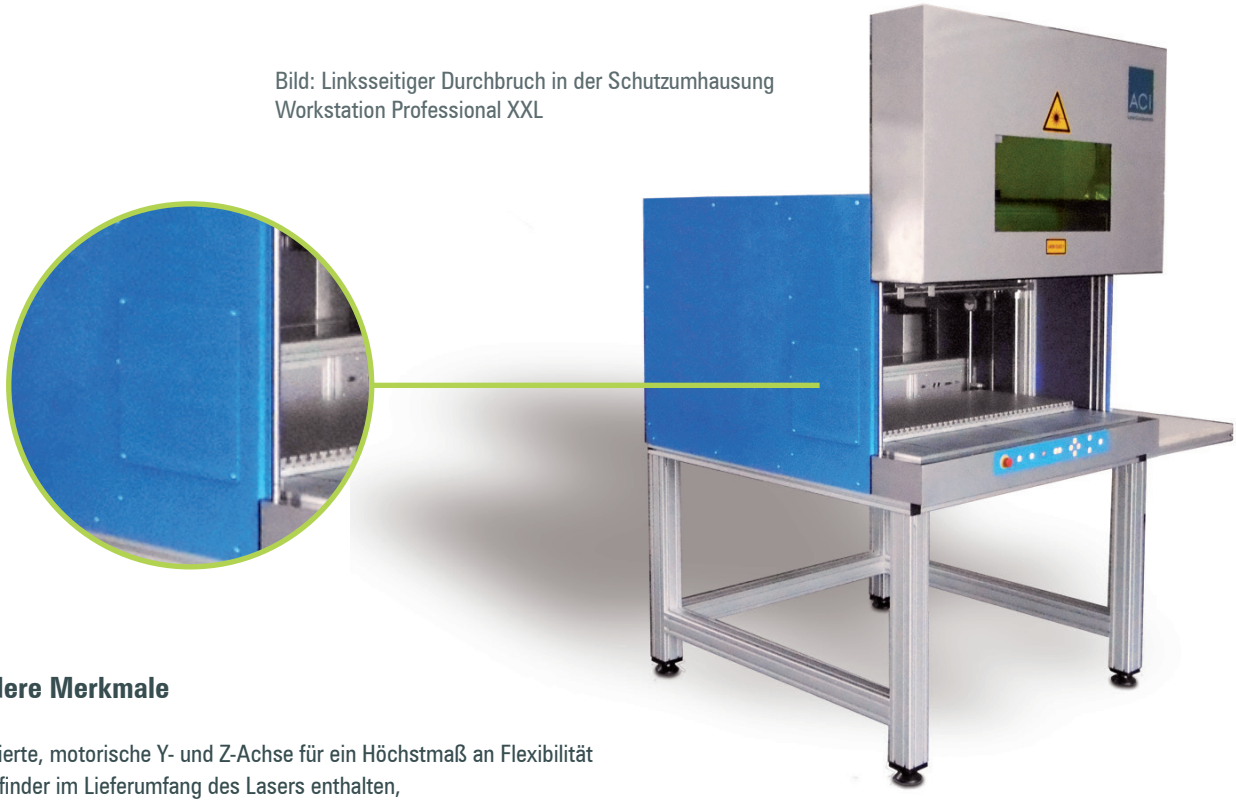


## Besondere Merkmale

- ✓ Integrierte, motorische Y- und Z-Achse für ein Höchstmaß an Flexibilität
- ✓ Fokusfinder im Lieferumfang des Lasers enthalten,
  im Faserlaser DFL Ventus Marker im Scannerkopft integriert
- ✓ Innenraumbeleuchtung
- ✓ Anwenderfreundliche Beschriftungssoftware Magic Mark V3 im Lieferumfang enthalten
- ✓ Ergonomische Bedienung: Arbeitshöhe nach Kundenwunsch als Sitz- oder Steharbeitsplatz
- ✓ Große Auswahl an Zubehör für optimierte Arbeitsabläufe, z.B. Rotationsachse
- ✓ Anschluss für externe Absaug- und Filteranlage vorhanden
- ✓ Gesamtlösung nach Laserschutzklasse 1

## Technische Daten

| | |
|---|---|
| Maße (B x T x H) | 1200 x 1310 x 1707 mm |
| PC-Ablage (Breite) | 600 mm |
| Erweiterter Verfahrweg X-Achse | 800 mm |
| Erweiterter Verfahrweg Y-Achse | 240 mm |
| Effektives Beschriftungsfeld | X = 900 mm, Y = 340 mm |
| Max. Höhe zu beschriftender Teile | 250 mm |
| Innenmaße linksseitiger Durchbruch (B x T x H) | 250 x 250 mm |

# Rundtakttisch/ Drehteller

Eine optional verfügbare Drehtellerlösung für alle Workstations ermöglicht eine zeitsparende Beschriftung von Serienprodukten. Mit zwei Beladepositionen ausgestattet dreht der Rotationstisch in jeweils 180-Grad-Schritten in die Bearbeitungspositionen. Somit kann während der Laserbeschriftung ein bereits beschrifteter Artikel entnommen und die Station mit einem neuen bestückt werden. Die Funktionen der Workstation bleiben mit dieser Option erhalten. Es stehen somit neben der Drehtellerfunktion je nach Ausstattungsvariante der Workstation X-, Y-, Z- und Rundachsen zur Verfügung.

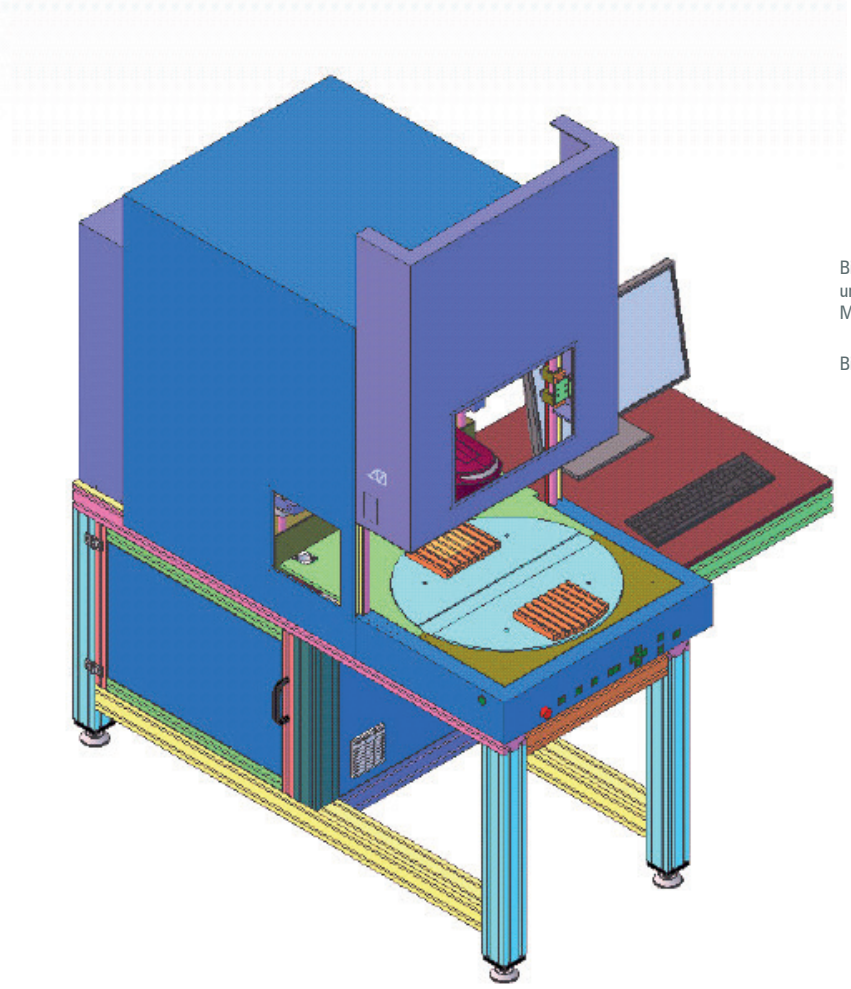

Bild links: Ausführungsvariante Workstation Professional mit Rundtakttisch und Untergestell; Abbildung zeigt außerdem Sonderausstattung mit seitlichem Monitortisch und 2 Durchbrüchen

Bild unten: Ausführungsvariante Workstation Comfort mit Rundtakttisch

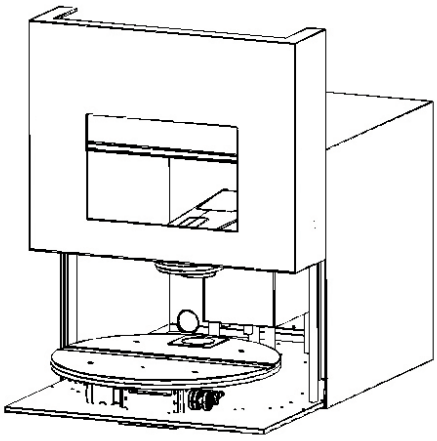

## Technische Daten (Drehteller)

| | |
|---|---|
| Bedienung | Zweihandbedienung |
| Durchmesser | Workstation Professional: 600 mm, Workstation Comfort: 500 mm |
| Drehwinkel | 180° |
| Max. Zuladung je nach Beladungsposition | 25 kg |
| Laser | Mit allen Laserbeschriftungssystemen von ACI kombinierbar |
| Beschriftungsfeld | 60 x 60 mm/ 100 x 100 mm oder mit der Workstation Professional 180 x 180 mm |

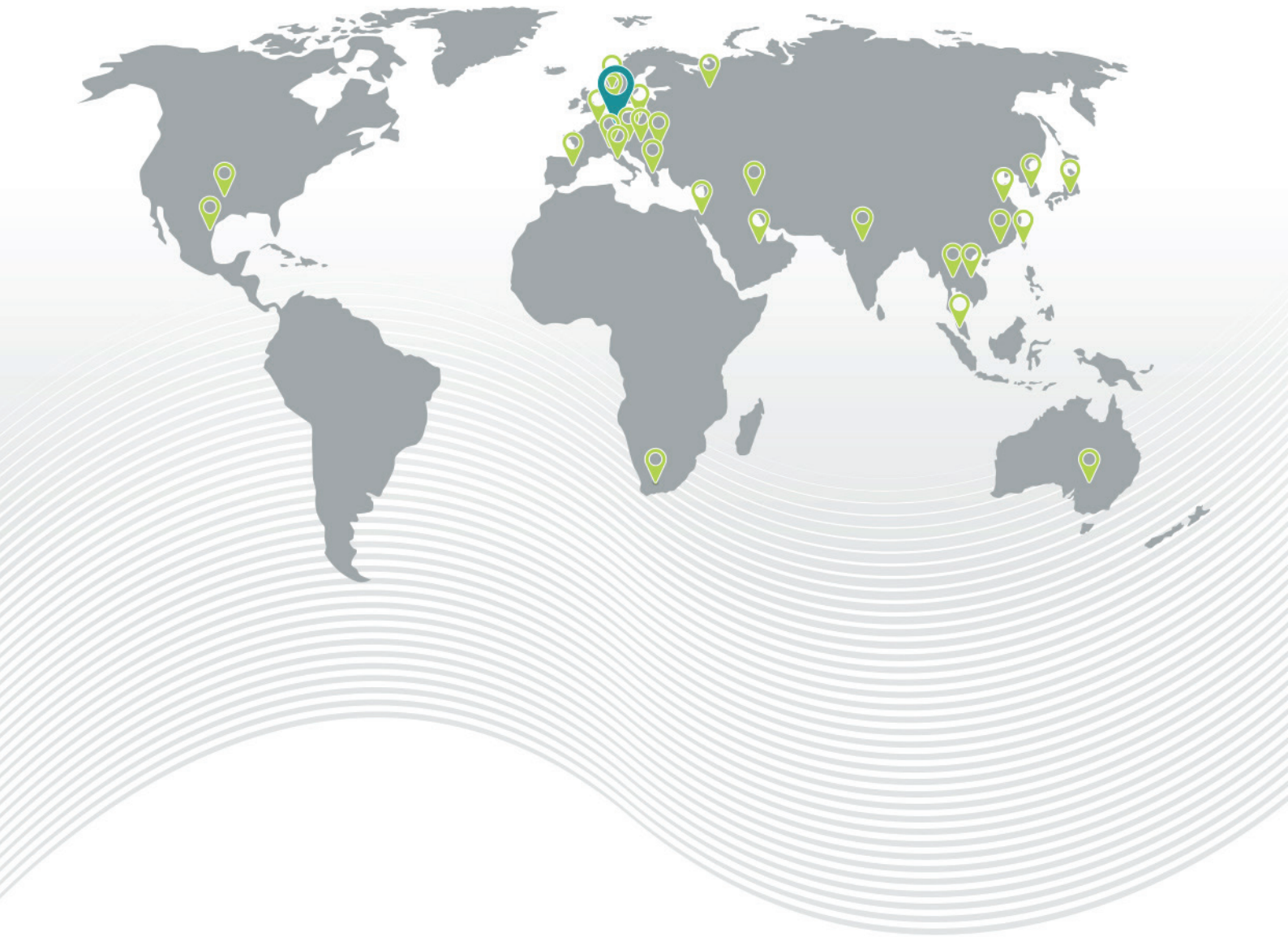

## Ihr Ansprechpartner

Wir garantieren Ihnen eine maßgeschneiderte Lösung, die den besonderen Anforderungen Ihrer Applikation entspricht. Eine ausführliche Beratung erhalten Sie gern auf Anfrage von unserem Vertriebs-Team:

© ACI Laser GmbH
www.ACI-Laser.de

Stand: 03/2019
Änderungen vorbehalten

**Firmenhauptsitz**
Steinbrüchenstr. 14
D-99428 Nohra
Tel. +49 (0) 3643/4152-0
Fax +49 (0) 3643/4152-77
kontakt@ACI-Laser.de

**Ihr Kontakt**

AxNum AG
Solothurnstrasse 142 • CH-2504 Biel/Bienne
T +41 (0)32 343 30 60
office@axnum.ch • www.axnum.ch