Schraubtechnik
Automation
Druckluftmotoren
Druckluftwerkzeuge

DEPRAG
machines unlimited

POWER LINE

leistungsstarke Druckluftmotoren von 1,6 bis 18 kW

Das hohe Startmoment bei unerreicht niedrigem Leistungsgewicht, die robuste und zuverlässige Ausführung sind wesentliche Vorzüge gegenüber jedem Elektroantrieb.
Die Produktlinie der leistungsstarken Fuß- und Flanschmotoren zeichnet sich durch eine große Vielseitigkeit aus.

ATEX-konform **niedriges Leistungsgewicht** **robust**
langlebig **zuverlässig** **hohes Startmoment**

18 kW POWER LINE Motor
mit IEC Flansch

ÜBERBLICK PRODUKTSPEKTRUM POWER LINE MOTOREN

Das DEPRAG Produktspektrum umfasst eine Vielzahl von unterschiedlichen Getriebemotoren. Finden Sie keinen geeigneten Motor für Ihre Anwendung, sprechen Sie uns bitte an. Wir bieten über das Katalogprogramm hinaus günstige Systemlösungen.

POWER LINE Motoren ATEX-konform mit integrierter Haltebremse

A =	II 2G Ex h IIC T6 Gb X II 2D Ex h IIIC T80 °C Db X
B =	II 2G Ex h IIC T5 Gb X II 2D Ex h IIIC T95 °C Db X
C =	II 2G Ex h IIC T4 Gb X II 2D Ex h IIIC T130 °C Db X
D =	II 2G Ex h IIC T3 Gb X II 2D Ex h IIIC T195 °C Db X

POWER LINE Motoren
für hohe Momente bei kleinsten Baugrößen.

Benötigen Sie andere Drehzahlen, dann kombinieren wir diese Motoren wahlweise mit ATEX-konformen Planeten-, Stirnrad- oder Schneckengetrieben.

Ihre Vorteile:
- kompakte Bauweise
- hoher Wirkungsgrad

Leistungsklassen:

1,6 kW	Seite 4
3,2 kW	Seite 14
5,0 kW	Seite 24
6,0 kW	Seite 32

Zubehör:

Schalldämpfer	Seite 42
Wartungseinheit	Seite 43

POWER LINE Motoren mit Planetengetriebe

POWER LINE Motoren
für hohe Momente bei kleinsten Baugrößen.

Getriebelos oder wahlweise mit Präzisionsplanetengetriebe.

Ihre Vorteile:
- kompakte Bauweise
- hoher Wirkungsgrad
- beliebige Einbaulage
- Übersetzung 5-50

Leistungsklassen:

1,6 kW	Seite 6
3,2 kW	Seite 16

Zubehör:

Schalldämpfer	Seite 42
Haltebremse	Seite 40
Wartungseinheit	Seite 44

POWER LINE Motoren mit Schneckengetriebe

POWER LINE Motoren
mit Schneckengetriebe werden dann eingesetzt, wenn eine Selbsthemmung des Getriebes benötigt wird.

Ihre Vorteile:
- preiswert
- kompakte Bauweise
- hohe Übersetzung in einer Stufe von 14 - 80 möglich
- selbsthemmend

Leistungsklassen:

1,6 kW	Seite 8/10
3,2 kW	Seite 18/20
5,0 kW	Seite 28/29

Technische Informationen:

Einbaulage	Seite 38
Spindelausführungen	Seite 41
Flanschausführungen	Seite 41

Zubehör:

Wartungseinheit	Seite 44

POWER LINE Motoren mit Stirnradgetriebe

POWER LINE Motoren
mit Stirnradgetriebe bieten beliebige Übersetzungsvarianten.

Ihre Vorteile:
- preiswert
- Übersetzung beliebig (i = 7 - 238)

Leistungsklassen:

1,6 kW	Seite 12
3,2 kW	Seite 22
5,0 kW	Seite 30/31

Technische Informationen:

Einbaulage	Seite 39

Zubehör:

Wartungseinheit	Seite 44

ÜBERBLICK PRODUKTSPEKTRUM POWER LINE MOTOREN

POWER LINE Hochleistungsmotoren mit integriertem Planetengetriebe bieten höchste Drehmomente.

Sie sind in
- Flanschausführung (FM)
- Fußausführung (KM)

erhältlich.

Umsteuerung mit externem Ventil ATEX-konform
Leistungsklassen:

9 kW	Seite 34
18 kW	Seite 34

Umsteuerung per Handhebel ohne ATEX Zulassung
Leistungsklassen:

1,9 kW	Seite 36
3,3 kW	Seite 36
4,6 kW	Seite 36

POWER LINE
Hochleistungsmotoren

DIE AUSLEGUNG IHRES DRUCKLUFTMOTORS:

Berechnung der Motorleistung:

$$P = \frac{M \times n}{9550}$$

P = Leistung in kW
M = Nenndrehmoment in Nm
n = Nenndrehzahl in $^1/_{min}$

Der optimale Arbeitsbereich eines Druckluftmotors liegt nahe der Nenndrehzahl.

Benötigen Sie geringere Drehzahlen als im Katalog angegeben, so können Sie durch Abluftdrosselung die Drehzahl ohne große Leistungs- oder Drehmomentverluste stufenlos verringern.
Durch Drosselung der Zuluftmenge oder Herabsetzung des Betriebsdruckes werden die Drehzahl, das Drehmoment und die Leistung des Motors reduziert.

Sämtliche Leistungsangaben der DEPRAG Druckluftmotoren basieren auf einem Betriebsdruck von 6 bar und den jeweils unter den Motordaten angegebenen mindestens erforderlichen Öffnungsquerschnitten für den Zuluftschlauch.

Weichen Ihre Rahmenbedingungen ab, finden Sie in unserer Druckschrift D6000 einen umfassenden Leitfaden zur Auslegung Ihres Motors. Oder sprechen Sie uns an.

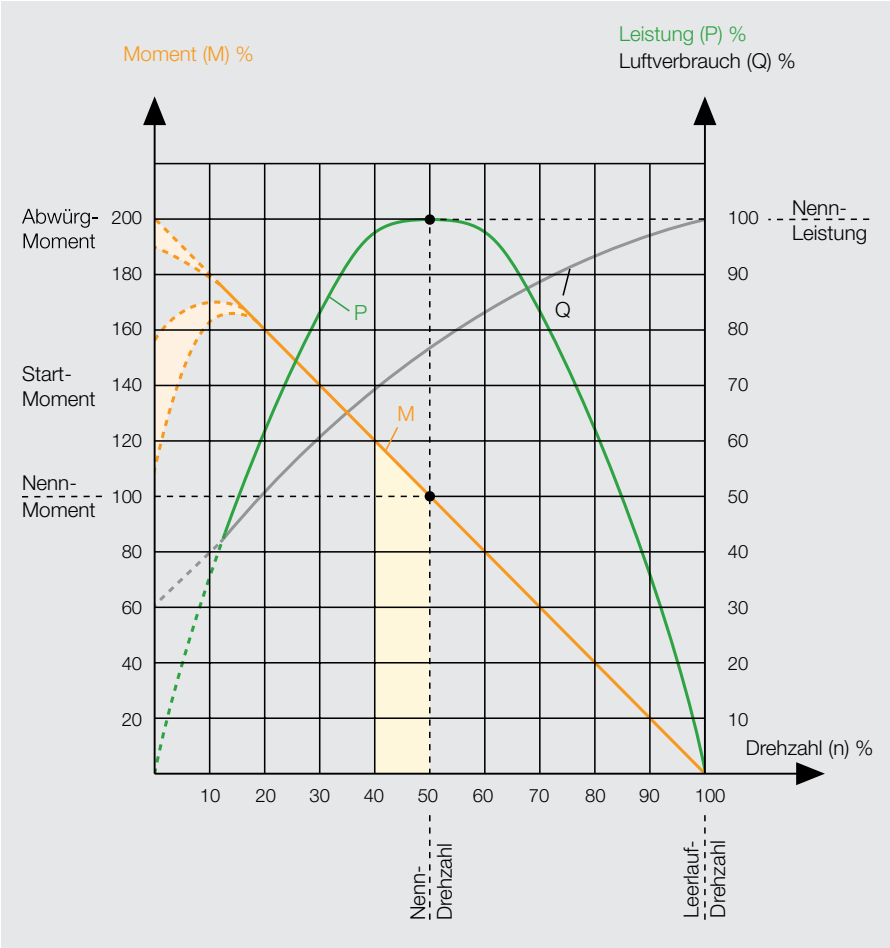

= optimaler Arbeitsbereich des Druckluftmotors

1,6 kW POWER LINE Motoren

Die Motoren dieser Baureihe können wahlweise im Rechts- oder Linkslauf betrieben werden. Alternativ kann der Motor auch über zwei externe 3/2 Wegeventile bzw. ein 5/3 Wegeventil umgesteuert werden.

Motorgröße 9		**Flanschmotor** umsteuerbar			
ATEX konform	**Typ**	**68X-001F09/IEC71**	**68X-003F09/IEC80**	**68X-007F09/IEC80**	**68X-007F09/IEC71-VA**
		ohne Getriebe	Stirnradgetriebe	Planetengetriebe	rostfreie Ausführung
	Bestell-Nr.	440908B	440901B	440900B	110009A
ATEX Kennzeichnung		D	D	D	D
Nennleistung	kW	1,6	1,6	1,6	1,6
Nenndrehzahl	min^{-1}	4500	1500	700	4500
Leerlaufdrehzahl	min^{-1}	9000	3000	1400	9000
Nenndrehmoment	Nm	3,3	10,2	21,5	3,3
Startdrehmoment min.	Nm	5	15,3	32,2	5
Abwürgdrehmoment	Nm	6,3	19,4	41,5	6,3
Zulässige Radialkraft max.	N	360	1100	1500	240
Zulässige Axialkraft max.	N	190	760	480	150
Luftverbrauch (unter Last)	m^3/min	1,9	1,9	1,9	1,9
Gewicht	kg	5,2	9,5	9,5	5,7
Schlauchweite Zuluft/Abluft I.D.	mm	15/19	15/19	15/19	15/19

Motorgröße 9 mit Haltebremse		**Flanschmotor** umsteuerbar			
ATEX konform	**Typ**	**68X-001F09B/IEC71**	**68X-003F09B/IEC80**	**68X-007F09B/IEC80**	
		ohne Getriebe	Stirnradgetriebe	Planetengetriebe	
	Bestell-Nr.	445341B	440658B	445341M	
ATEX Kennzeichnung		D	D	D	
ohne ATEX Zulassung		**68-001F09B/IEC71**	**68-003F09B/IEC80**	**68-007F09B/IEC80**	
		ohne Getriebe	Stirnradgetriebe	Planetengetriebe	
		110909A	110909B	110909C	
Nennleistung	kW	1,6	1,6	1,6	
Nenndrehzahl	min^{-1}	4500	1500	700	
Leerlaufdrehzahl	min^{-1}	9000	3000	1400	
Nenndrehmoment	Nm	3,3	10,2	21,5	
Startdrehmoment min.	Nm	5	15,3	32,2	
Abwürgdrehmoment	Nm	6,3	19,4	41,5	
Bremsdrehmoment	Nm	6,6	20,4	43	
Zulässige Radialkraft max.	N	360	1100	1500	
Zulässige Axialkraft max.	N	190	760	480	
Luftverbrauch (unter Last)	m^3/min	1,9	1,9	1,9	
Gewicht	kg	8,69	9,5	9,5	
Schlauchweite Zuluft/Abluft I.D.	mm	15/19	15/19	15/19	

Leistungsdaten bei 6 bar Betriebsdruck und geölter Zuluft

Optionales Zubehör					
Ersatzteilsatz	Bestell-Nr.	445033B	445033D	445033E	107867A
Ersatzteilsatz für Bremse	Bestell-Nr.	445033B	445033D	445033E	-

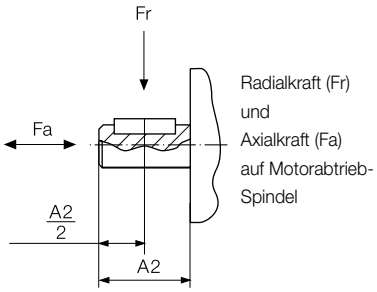

Haltebremse (nicht ATEX-konform) siehe Seite 40

Schalldämpfung siehe Seite 42

Wartungseinheit siehe Seite 44

Typenschlüssel siehe Seite 46

68(X)-001F09(B)/IEC71

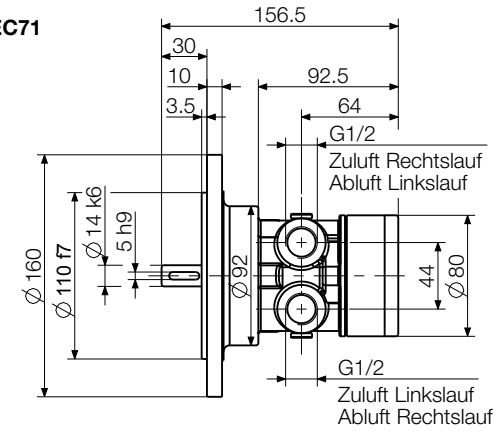

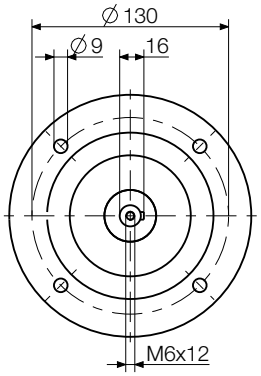

68(X)-003F09(B)/IEC80

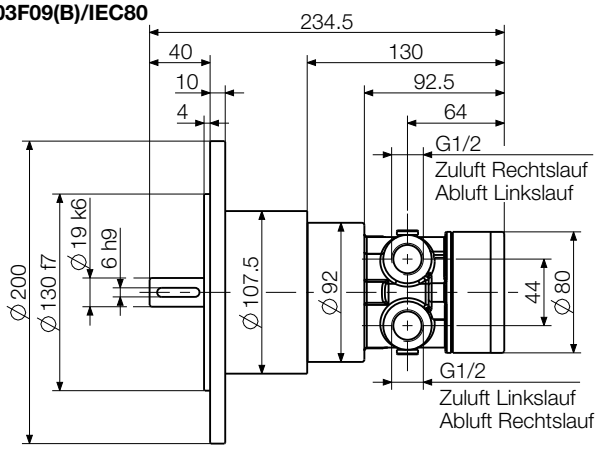

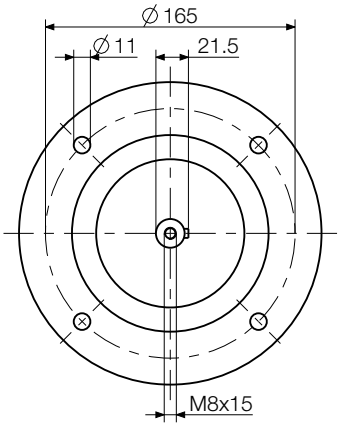

68(X)-007F09(B)/IEC80

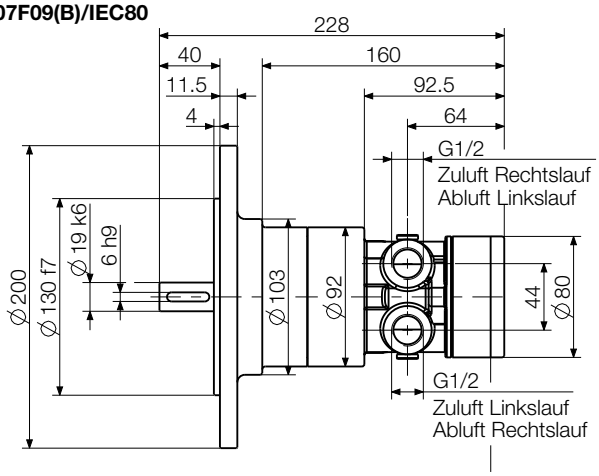

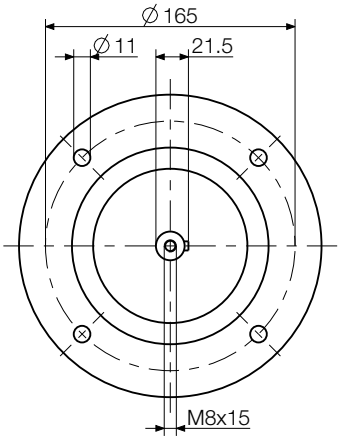

Bremseinrichtung
445709B

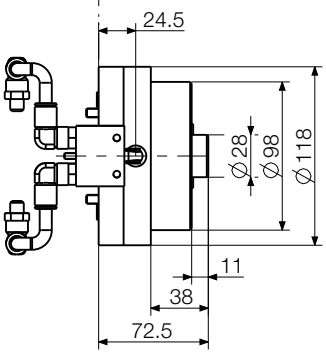

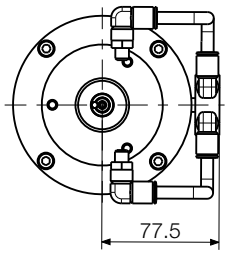

Abmessungen in mm

p106450

1,6 kW POWER LINE Motoren mit Planetengetriebe

Motorgröße 9 mit Planetengetriebe		**Flanschmotor**	
Motor umsteuerbar	**Typ** Bestell-Nr.	**68-P010F-000-09/1** 118300B	**68-P025F-000-09/1** 118300C
Nennleistung	kW	1,6	1,6
Nenndrehzahl	min^{-1}	450	180
Maximal zulässige Drehzahl	min^{-1}	700	280
Nenndrehmoment	Nm	32	82,5
Startdrehmoment min.	Nm	48	124
Abwürgdrehmoment	Nm	60	157
Zulässige Radialkraft max.	N	2800	5000
Zulässige Axialkraft max.	N	1900	4000
Luftverbrauch	m^3/min	1,9	1,9
Gewicht	kg	8,3	15,4
Schlauchweite Zuluft/Abluft I.D.	mm	15/19	15/19
Getriebetyp		P90F	P120F
Max. Getriebedrehmoment für Dauerbetrieb	Nm	144	400

Leistungsdaten bei 6 bar Betriebsdruck und geölter Zuluft

Optionales Zubehör		
Ersatzteilsatz	Bestell-Nr.	445033B

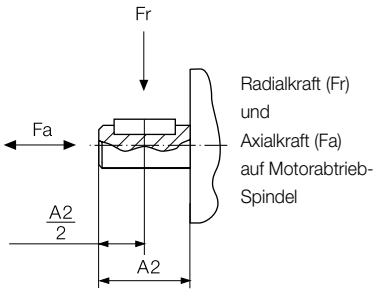

Haltebremse siehe Seite 40
Schalldämpfung siehe Seite 42
Wartungseinheit siehe Seite 44
Typenschlüssel siehe Seite 46

68-P010F-000-09/1

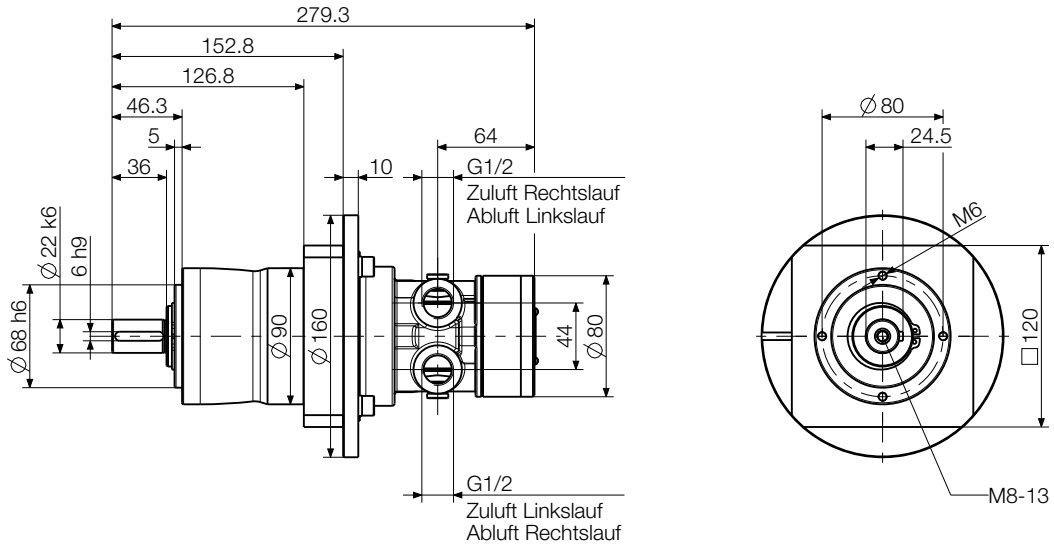

68-P025F-000-09/1

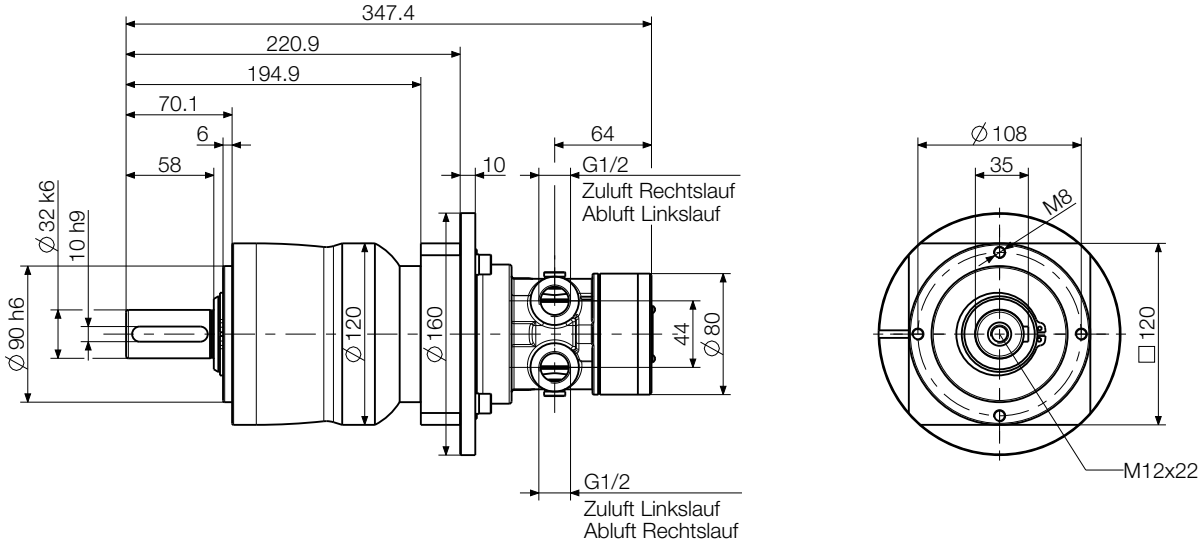

Abmessungen in mm

p1069741

1,6 kW POWER LINE Motoren mit Schneckengetriebe

Die Motoren dieser Baureihe können wahlweise im Rechts- oder Linkslauf betrieben werden. Alternativ kann der Motor auch über zwei externe 3/2 Wegeventile bzw. ein 5/3 Wegeventil umgesteuert werden.

Motorgröße 9 mit Schneckengetriebe		**Flanschmotor**	**Fußmotor**
Motor umsteuerbar	**Typ** Bestell-Nr.	**68-W014F1- . . .-09** 444858A-F [1] **68-W014F2-. . .-09** 444858G-M [1]	**68-W014KA- . . .-09** 444862A-F [1]
Nennleistung	kW	1,6	1,6
Nenndrehzahl	min^{-1}	320	320
Leerlaufdrehzahl	min^{-1}	430 [2]	430 [2]
Nenndrehmoment	Nm	40	40
Startdrehmoment min.	Nm	42	42
Luftverbrauch	m^3/min	1,9	1,9
Gewicht	kg	8,2	8,2
Schlauchweite Zuluft/Abluft I.D.	mm	15/19	15/19
Getriebetyp		W49F	W49KA
Max. Getriebedrehmoment für Dauerbetrieb	Nm	49	49

Leistungsdaten bei 6 bar Betriebsdruck und geölter Zuluft

[1] F1: A / B / C / D / E / F = Einbaulage 0B3 / 0B6 / 0B7 / 0B8 / 0V5 / 0V6
F2: G / H / I / K / L / M = Einbaulage 0B3 / 0B6 / 0B7 / 0B8 / 0V5 / 0V6
(Beispiel: Einbaulage 0B6 = Bestell-Nr. XXXXXX B)
[2] max. zulässige Leerlaufdrehzahl

Optionales Zubehör		
Ersatzteilsatz	Bestell-Nr.	445033B

Einbaulagen siehe Seite 38	**Zulässige Radial- und Axialkräfte** siehe Seite 41	**Spindelvarianten** siehe Seite 41	**Schalldämpfung** siehe Seite 42
Wartungseinheit siehe Seite 44	**Typenschlüssel** siehe Seite 46		

Ausführung mit Flansch F2
z.B. 68-W014F2-0B3-09

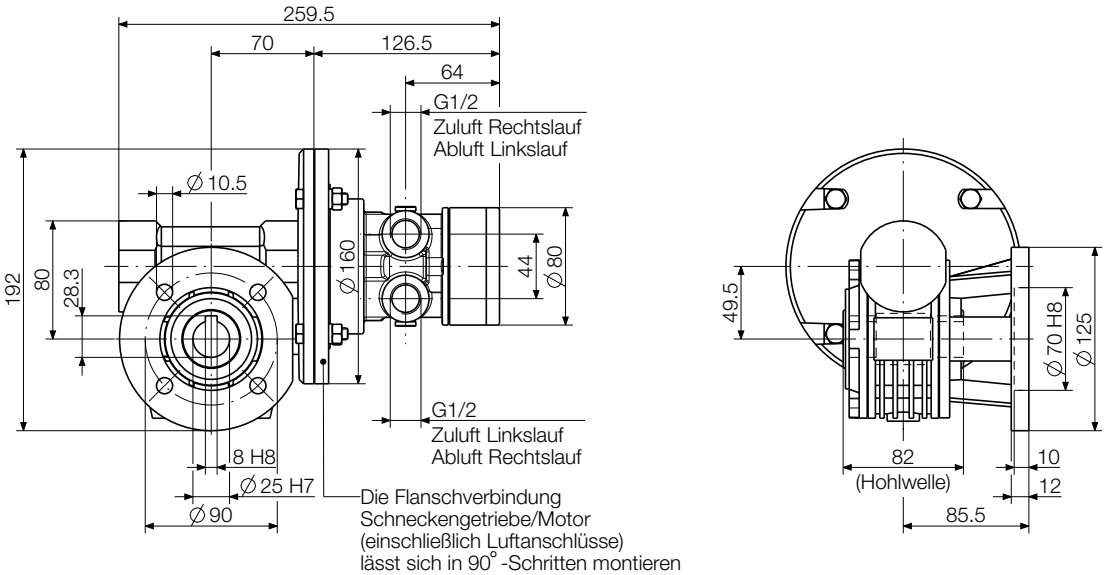

Ausführung mit Flansch F1
z.B. 68-W014F1-0B3-09

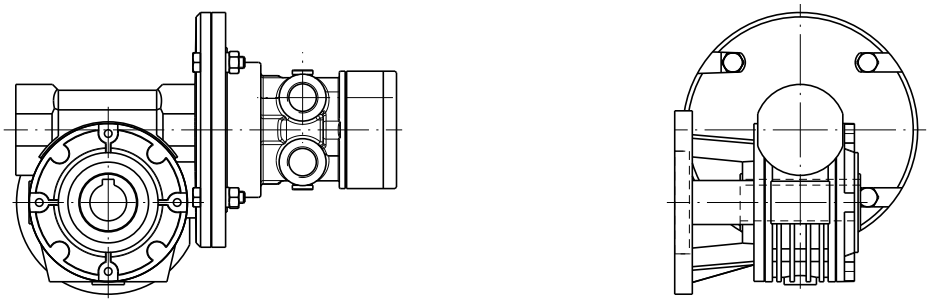

Ausführung mit Fuß
z.B. 68-W014KA-0B3-09

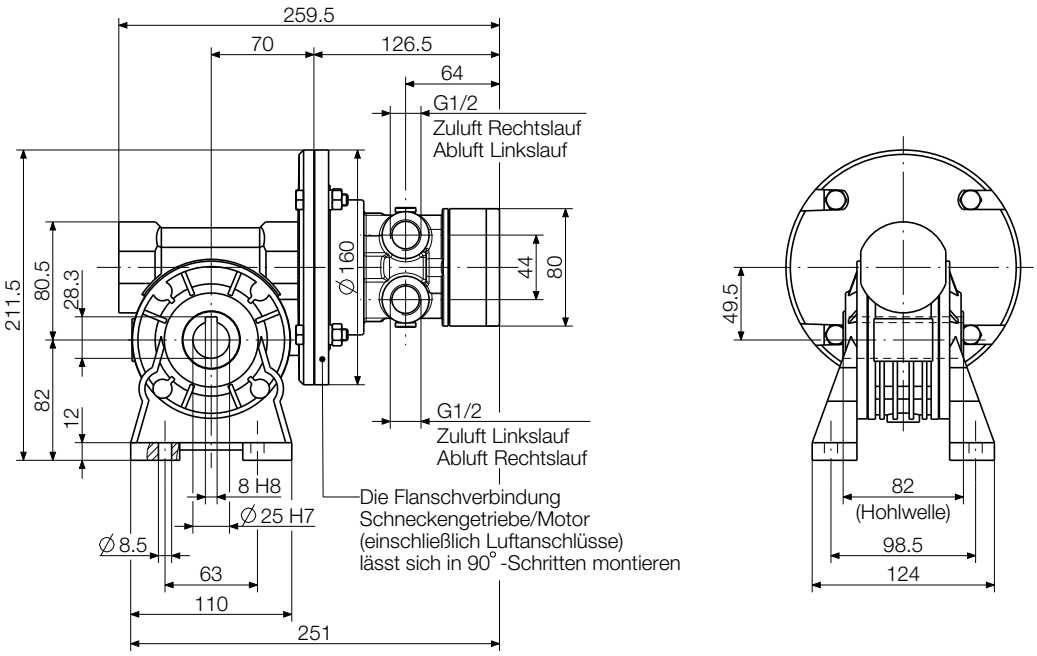

Abmessungen in mm

p107003

1,6 kW POWER LINE Motoren mit Schneckengetriebe

Die Motoren dieser Baureihe können wahlweise im Rechts- oder Linkslauf betrieben werden. Alternativ kann der Motor auch über zwei externe 3/2 Wegeventile bzw. ein 5/3 Wegeventil umgesteuert werden.

Motorgröße 9 mit Schneckengetriebe		**Universalgehäuse**		
Motor umsteuerbar	**Typ** Bestell-Nr.	**68-W030U-. . .-09** 446225A-F [1]	**68-W064U-. . .-09** 446226A-F [1]	**68-W080U-. . .-09** 446227A-F [1]
Nennleistung	kW	1,6	1,6	1,6
Nenndrehzahl	min^{-1}	150	70	55
Leerlaufdrehzahl	min^{-1}	200 [2]	95 [2]	75 [2]
Nenndrehmoment	Nm	79	159	191
Startdrehmoment min.	Nm	67	121	137
Luftverbrauch	m^3/min	1,9	1,9	1,9
Gewicht	kg	11,5	18,8	18,8
Schlauchweite Zuluft/Abluft I.D.	mm	15/19	15/19	15/19
Getriebetyp		W63U	W86U	W86U
Max. Getriebedrehmoment für Dauerbetrieb	Nm	125	250	225

Leistungsdaten bei 6 bar Betriebsdruck und geölter Zuluft

[1] A / B / C / D / E / F = Einbaulage 0B3 / 0B6 / 0B7 / 0B8 / 0V5 / 0V6 (Beispiel: Einbaulage 0B6 = Bestell-Nr. XXXXXX B)
[2] max. zulässige Leerlaufdrehzahl

Der Motor kann über das Universalgehäuse flexibel befestigt werden.
Sowohl eine direkte Befestigung als auch eine indirekte Befestigung mittels Flansch (F/FC) ist möglich.

Optionales Zubehör		
Ersatzteilsatz	Bestell-Nr.	445033B
Flansch	Bestell-Nr.	siehe Seite 43

Motorgröße 9

Typ	Abmessungen (mm)																		
	A1	A2	A3	A4	A5	A6	B1-a	B1-b	B2-a	B2-b	B3-a	B3-b	B3-c	B4-a	B4-b	B5-a	B5-b	B6-a	B6-b
68-W030U	294	182,5	145	72,5	72,5	94	75	115	3	5	56	116	86	90	150	M8x14	11	105	180
68-W064U 68-W080U	355	245,5	200	100	100	125	110	152	3,5	6	68	151	110,5	130	176	M10x18	12,5	150	210
	B7	C1	C2	C3	C4	D1	D2	D3	D4	D5	D6	D7	D8						
68-W030U	11	28,3	8	25	120	102	102	37,5	76	102	51	8	9						
68-W064U 68-W080U	15	38,3	10	35	140	144	144	45,5	101	144	72	11	11,5						

Wellenbelastung siehe Seite 41

Zulässige Radial- und Axialkräfte siehe Seite 41

Passende Flansche F/FC siehe Seite 41

Schalldämpfung siehe Seite 42

Wartungseinheit siehe Seite 44

Typenschlüssel siehe Seite 46

Standardausführung ohne Flansch
z.B. 68-W030U-0B3-09

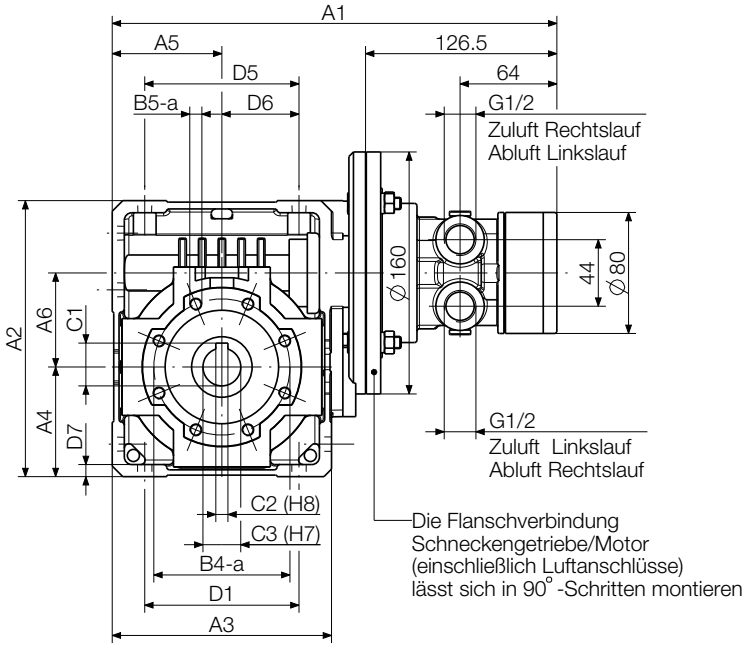

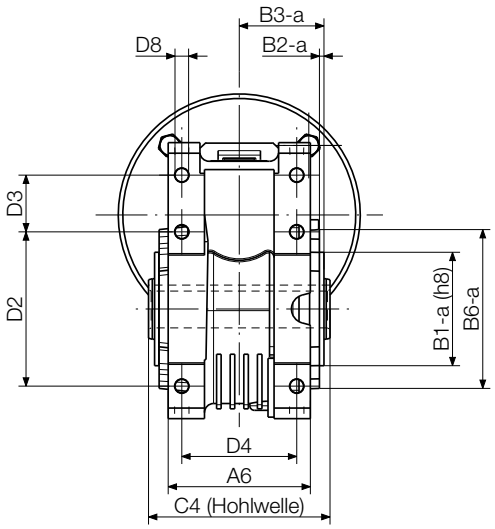

Flansch F
Adaption beidseitig möglich
(Optionales Zubehör)

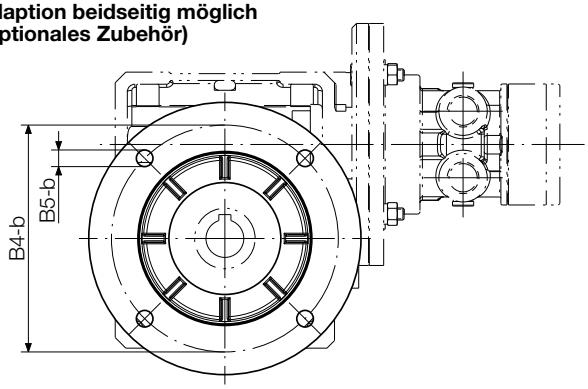

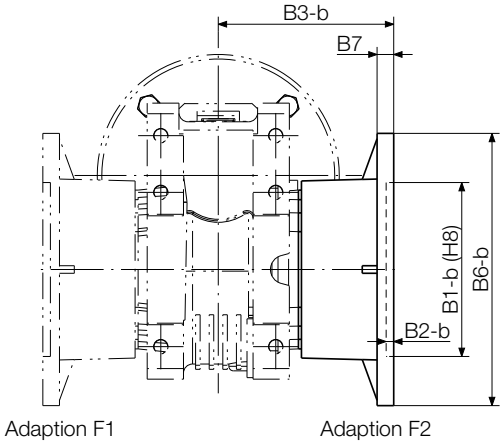

Flansch FC
Adaption beidseitig möglich
(Optionales Zubehör)

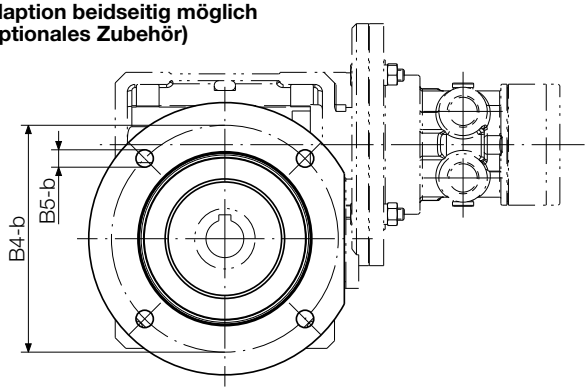

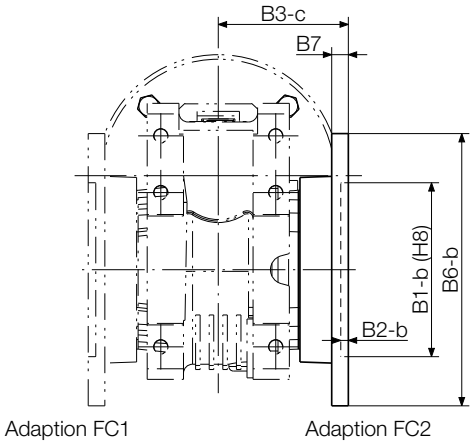

Abmessungen in mm

p106869

1,6 kW POWER LINE Motoren mit Stirnradgetriebe

Die Motoren dieser Baureihe können wahlweise im Rechts- oder Linkslauf betrieben werden. Alternativ kann der Motor auch über zwei externe 3/2 Wegeventile bzw. ein 5/3 Wegeventil umgesteuert werden.

Motorgröße 9 mit Stirnradgetriebe		**Flanschmotor**					
Motor umsteuerbar	**Typ**	**68-S007 F-. . .-09**	**68-S016 F-. . .-09**	**68-S036 F-. . .-09**	**68-S064 F-. . .-09**	**68-S135 F-. . .-09**	**68-S238 F-. . .-09**
	Bestell-Nr.	444845A-C [1])	444846A-C [1])	444847A-C [1])	446233A-C [1])	444849A-C [1])	446241A-C [1])
Nennleistung	kW	1,6	1,6	1,6	1,6	1,6	1,6
Nenndrehzahl	min^{-1}	590	280	120	70	33	18
Leerlaufdrehzahl	min^{-1}	660 [2])	320 [2])	140 [2])	80 [2])	37 [2])	21 [2])
Nenndrehmoment	Nm	24	50	120	197	430	716
Startdrehmoment min.	Nm	36	75	180	299	645	1084
Zulässige Radialkraft max.	N	1140	2030	4030	5800	10000	16000
Zulässige Axialkraft max.	N	228	406	806	1160	2000	3200
Luftverbrauch	m^3/min	1,9	1,9	1,9	1,9	1,9	1,9
Gewicht	kg	11,2	12,2	14,4	33,2	53,4	74,7
Schlauchweite Zuluft/Abluft I.D.	mm	15/19	15/19	15/19	15/19	15/19	15/19
Getriebetyp		S122F	S222F	S322F	S413F	S513F	S614F
Max. Getriebedrehmoment für Dauerbetrieb	Nm	45	140	280	560	1000	1600

Leistungsdaten bei 6 bar Betriebsdruck und geölter Zuluft

[1]) A / B / C = Einbaulage 0B5 / 0V1 / 0V3
(Beispiel: Einbaulage 0V1 = Bestell-Nr. XXXXXX B)
[2]) max. zulässige Leerlaufdrehzahl

Motorgröße 9 mit Stirnradgetriebe		**Fußmotor**					
Motor umsteuerbar	**Typ**	**68-S007 K-. . .-09**	**68-S016 K-. . .-09**	**68-S036 K-. . .-09**	**68-S064 K-. . .-09**	**68-S135 K-. . .-09**	**68-S238 K-. . .-09**
	Bestell-Nr.	444851A-F [1])	444852A-F [1])	444853A-F [1])	446234A-F [1])	444855A-F [1])	446242A-F [1])
Nennleistung	kW	1,6	1,6	1,6	1,6	1,6	1,6
Nenndrehzahl	min^{-1}	590	280	120	70	33	18
Leerlaufdrehzahl	min^{-1}	660 [2])	320 [2])	140 [2])	80 [2])	37 [2])	21 [2])
Nenndrehmoment	Nm	24	50	120	197	430	716
Startdrehmoment min.	Nm	36	75	180	299	645	1084
Zulässige Radialkraft max.	N	1140	2030	4030	5800	10000	16000
Zulässige Axialkraft max.	N	228	406	806	1160	2000	3200
Luftverbrauch	m^3/min	1,9	1,9	1,9	1,9	1,9	1,9
Gewicht	kg	11,2	12,2	14,4	33,2	53,4	74,7
Schlauchweite Zuluft/Abluft I.D.	mm	15/19	15/19	15/19	15/19	15/19	15/19
Getriebetyp		S122K	S222K	S322K	S413K	S513K	S614K
Max. Getriebedrehmoment für Dauerbetrieb	Nm	45	140	280	560	1000	1600

Leistungsdaten bei 6 bar Betriebsdruck und geölter Zuluft

[1]) A / B / C / D / E / F = Einbaulage 0B3 / 0B6 / 0B7 / 0B8 / 0V5 / 0V6
(Beispiel: Einbaulage 0B7 = Bestell-Nr. XXXXXX C)
[2]) max. zulässige Leerlaufdrehzahl

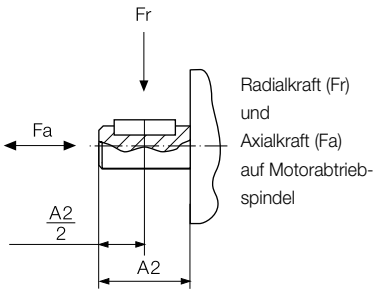

Optionales Zubehör		
Ersatzteilsatz	Bestell-Nr.	445033B

Einbaulagen siehe Seite 39
Schalldämpfung siehe Seite 42
Wartungseinheit siehe Seite 44
Typenschlüssel siehe Seite 46

Flanschmotor
z.B. 68-S007F-0B3-09

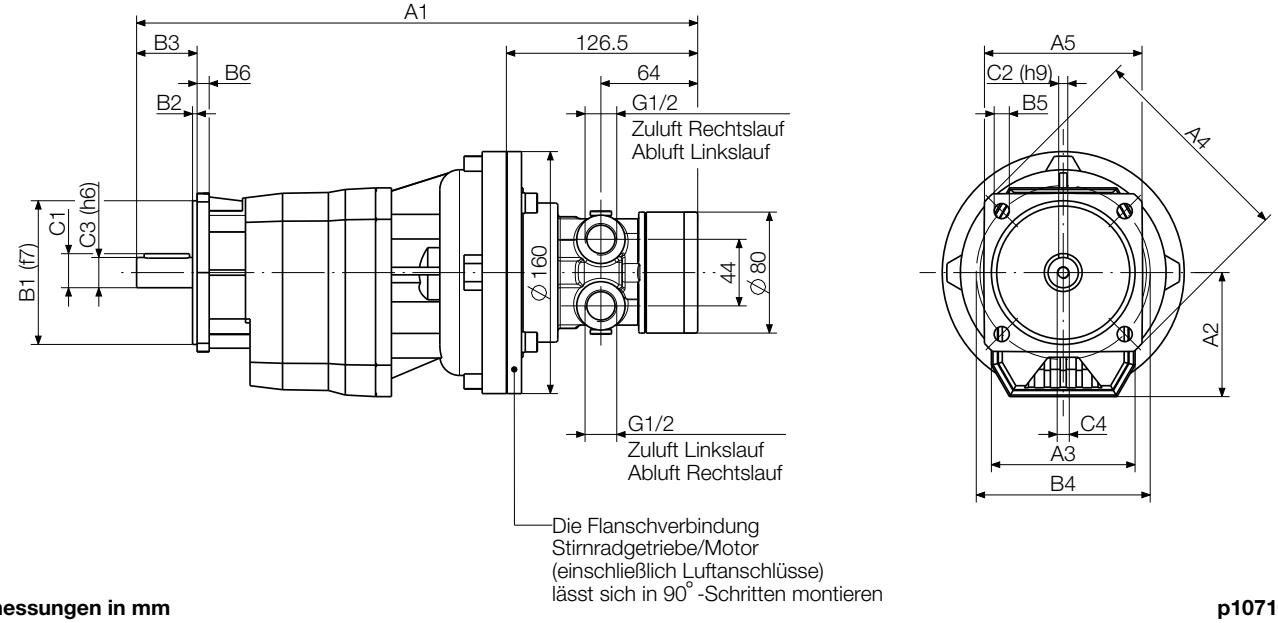

Abmessungen in mm **p107103**

Motorgröße 9

Typ	Abmessungen Flanschmotor (mm)														
	A1	A2	A3	A4	A5	B1	B2	B3	B4	B5	B6	C1	C2	C3	C4
68-S007	371	82	95	140	□105	95	3	40	115	9,5	8	22,5	6	20	M8x19
68-S016	400	94	110	160	□110	110	3,5	50	130	9,5	10	28	8	25	
68-S036	434	108	130	200	□150	130	3,5	60	165	11,5	12	33	8	30	M10x22
68-S064	463	128	155	250	-	180	4	70	215	14	13	38	10	35	
68-S135	489	152	185	300	-	230	4	80	265	14	16	43	12	40	M12x28
68-S238	616	178,5	210	350	-	250	5	100	300	18	18	53,5	14	50	M16x36

Fußmotor
z.B. 68-S007K-0B3-09

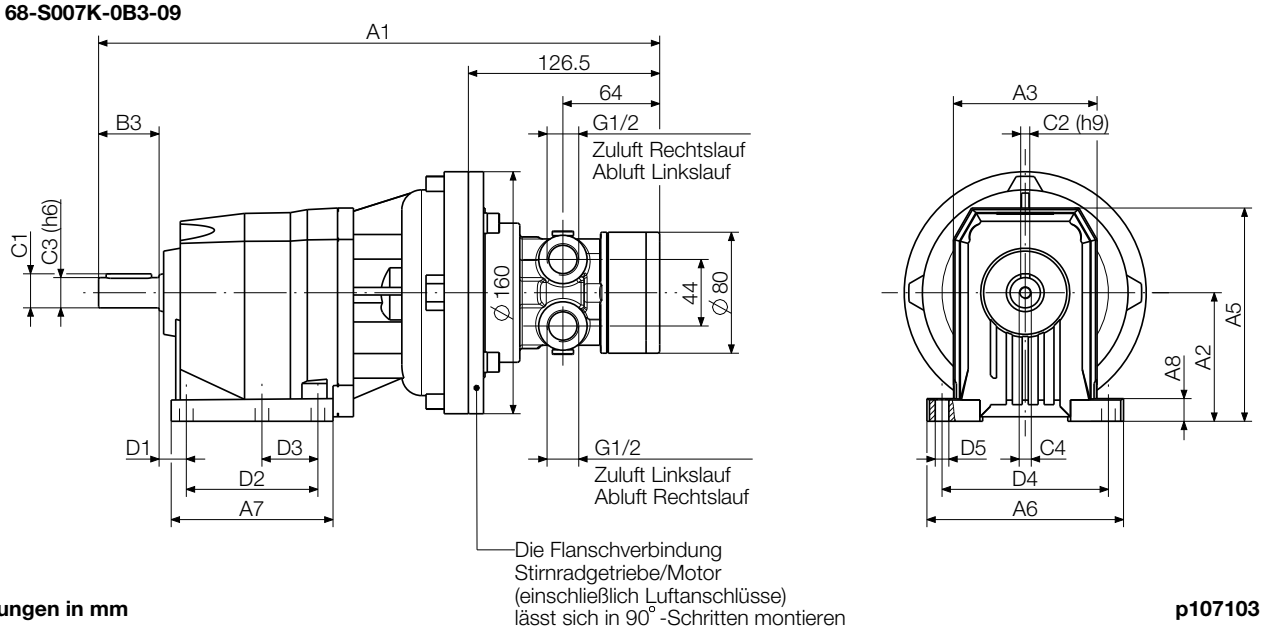

Abmessungen in mm **p107103**

Typ	**Motorgröße 9**							Abmessungen Fußmotor (mm)									
	A1	A2	A3	A5	A6	A7	A8	B3	C1	C2	C3	C4	D1	D2	D3	D4	D5
68-S007	371	85	95	141	130	107	15	40	22,5	6	20	M8x19	18	87	37	110	9
68-S016	400	100	110	166	155	137	17	50	28	8	25	M8x19	18	107,5	47,5	130	11
68-S036	434	110	130	181	190	156	20	60	33	8	30	M10x22	18	130	60	160	11
68-S064	463	130	155	223	216	185,5	18	70	38	10	35	M10x22	19,5	149,5	-	180	14
68-S135	489	155	185	278	270	200	22	80	43	12	40	M12x28	25	156	-	225	18
68-S238	616	195	210	316	300	232	25	100	53,5	14	50	M16x36	25	180	-	250	18

3,2 kW POWER LINE Motoren

Die Motoren dieser Baureihe können wahlweise im Rechts- oder Linkslauf betrieben werden. Alternativ kann der Motor auch über zwei externe 3/2 Wegeventile bzw. ein 5/3 Wegeventil umgesteuert werden.

Motorgröße 11		**Flanschmotor** umsteuerbar			
ATEX konform	**Typ**	**68X-001F11/IEC80**	**68X-002F11/IEC90**	**68X-005F11/IEC90**	**68X-001F11/IEC80-VA**
		ohne Getriebe	Stirnradgetriebe	Planetengetriebe	rostfreie Ausführung
	Bestell-Nr.	440907B	440903B	440902B	110011A
ATEX Kennzeichnung		D	D	D	D
Nennleistung	kW	3,2	3,2	3,2	3,2
Nenndrehzahl	min^{-1}	3500	1500	700	3500
Leerlaufdrehzahl	min^{-1}	7000	3000	1400	7000
Nenndrehmoment	Nm	8,7	20,4	43,6	8,7
Startdrehmoment min.	Nm	13,1	30,6	65,5	13,1
Abwürgdrehmoment	Nm	16,6	38,7	82,9	16,6
Zulässige Radialkraft max.	N	260	1600	1900	130
Zulässige Axialkraft max.	N	220	760	740	180
Luftverbrauch (unter Last)	m^3/min	3,9	3,9	3,9	3,9
Gewicht	kg	10,3	15,4	13,6	11
Schlauchweite Zuluft/Abluft I.D.	mm	19/25	19/25	19/25	19/25

Motorgröße 11 mit Haltebremse		**Flanschmotor** umsteuerbar			
ATEX konform	**Typ**	**68X-001F11B/IEC80**	**68X-002F11B/IEC90**	**68X-005F11B/IEC90**	
		ohne Getriebe	Stirnradgetriebe	Planetengetriebe	
	Bestell-Nr.	444973E	440657B	444973F	
ATEX Kennzeichnung		D	D	D	
ohne ATEX Zulassung		**68-001F11B/IEC80**	**68-002F11B/IEC90**	**68-005F11B/IEC90**	
		ohne Getriebe	Stirnradgetriebe	Planetengetriebe	
		110911A	110911B	110911C	
Nennleistung	kW	3,2	3,2	3,2	
Nenndrehzahl	min^{-1}	3500	1500	700	
Leerlaufdrehzahl	min^{-1}	7000	3000	1400	
Nenndrehmoment	Nm	8,7	20,4	43,6	
Startdrehmoment min.	Nm	13,1	30,6	65,5	
Abwürgdrehmoment	Nm	16,6	38,7	82,9	
Bremsdrehmoment	Nm	17,4	40,8	87,2	
Zulässige Radialkraft max.	N	260	1600	1900	
Zulässige Axialkraft max.	N	220	760	740	
Luftverbrauch (unter Last)	m^3/min	3,9	3,9	3,9	
Gewicht	kg	23	28,6	26,7	
Schlauchweite Zuluft/Abluft I.D.	mm	19/25	19/25	19/25	

Leistungsdaten bei 6 bar Betriebsdruck und geölter Zuluft

Optionales Zubehör					
Ersatzteilsatz	Bestell-Nr.	445034B	445034D	445034E	107871A
Ersatzteilsatz für Bremse	Bestell-Nr.	445033B	445033D	445033E	-

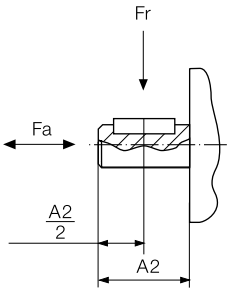

Radialkraft (Fr) und Axialkraft (Fa) auf Motorabtrieb-spindel

Haltebremse (nicht ATEX-konform) siehe Seite 40

Schalldämpfung siehe Seite 42

Wartungseinheit siehe Seite 44

Typenschlüssel siehe Seite 46

68(X)-001F11(B)/IEC80

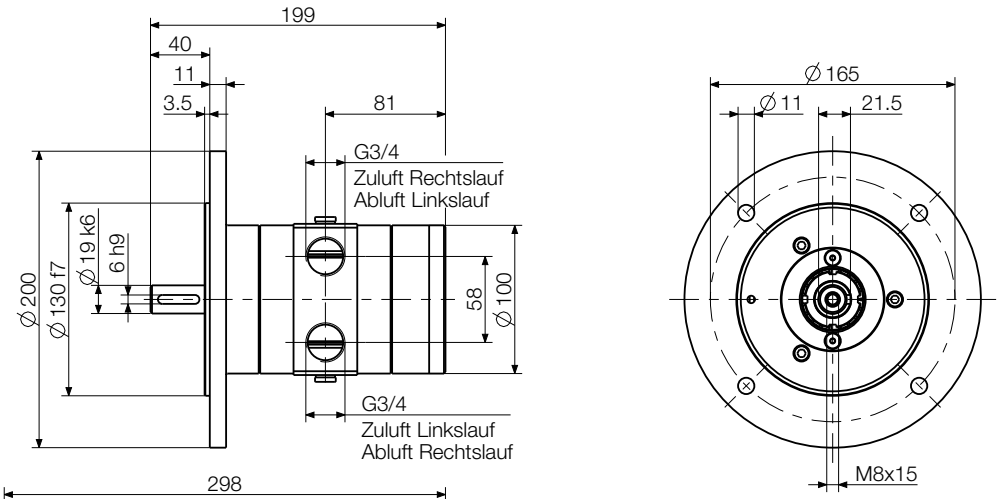

68(X)-002F11(B)/IEC90

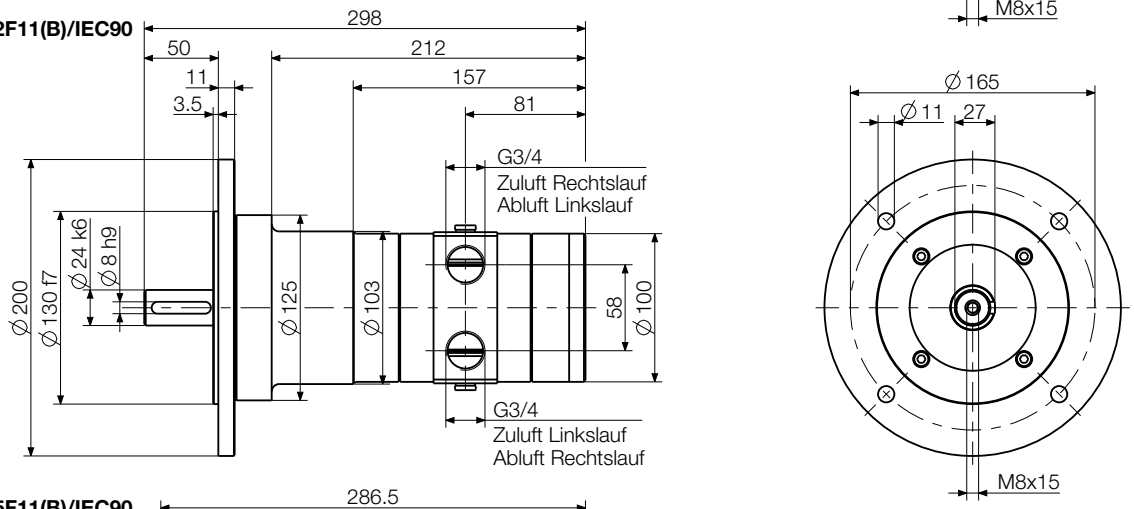

68(X)-005F11(B)/IEC90

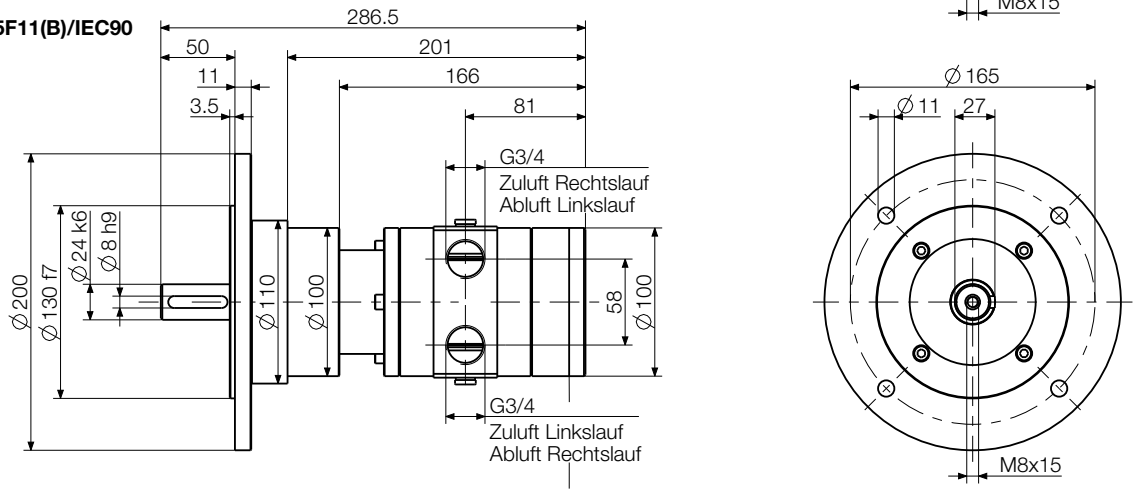

Bremseinrichtung
446196B

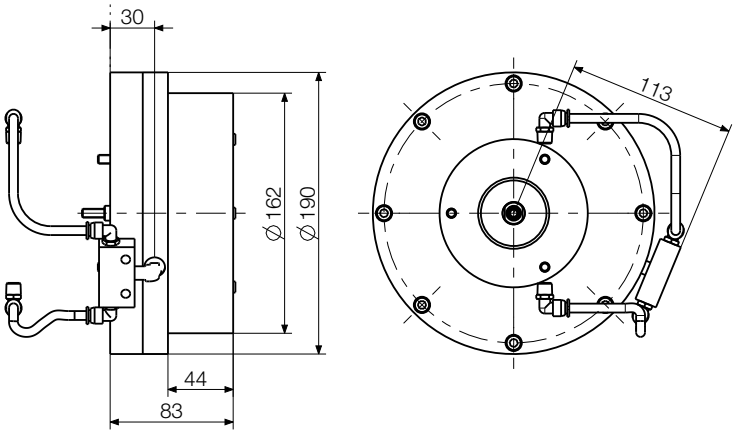

Abmessungen in mm

p106447

3,2 kW POWER LINE Motoren mit Planetengetriebe

Die Motoren dieser Baureihe können wahlweise im Rechts- oder Linkslauf betrieben werden. Alternativ kann der Motor auch über zwei externe 3/2 Wegeventile bzw. ein 5/3 Wegeventil umgesteuert werden.

Motorgröße 11 mit Planetengetriebe		**Flanschmotor**
Motor umsteuerbar	**Typ** Bestell-Nr.	**68-P010F-000-11/1** 118310B
Nennleistung	kW	3,2
Nenndrehzahl	min^{-1}	350
Leerlaufdrehzahl	min^{-1}	700
Nenndrehmoment	Nm	87 [1])
Startdrehmoment min.	Nm	131 [1])
Maximal zulässiges Drehmoment	Nm	144
Zulässige Radialkraft max.	N	2800
Zulässige Axialkraft max.	N	1900
Luftverbrauch	m^3/min	3,9
Gewicht	kg	16,3
Schlauchweite Zuluft/Abluft I.D.	mm	19/25
Getriebetyp		P90F
Max. Getriebedrehmoment für Dauerbetrieb	Nm	144

Leistungsdaten bei 6 bar Betriebsdruck und geölter Zuluft

[1]) Spitzendrehmoment 480 Nm bei max. 1000 Lastspielen

Optionales Zubehör		
Ersatzteilsatz	Bestell-Nr.	445034B

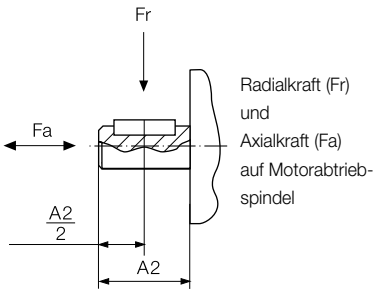

Haltebremse siehe Seite 40

Schalldämpfung siehe Seite 42

Wartungseinheit siehe Seite 44

Typenschlüssel siehe Seite 46

68-P010F-000-11/1

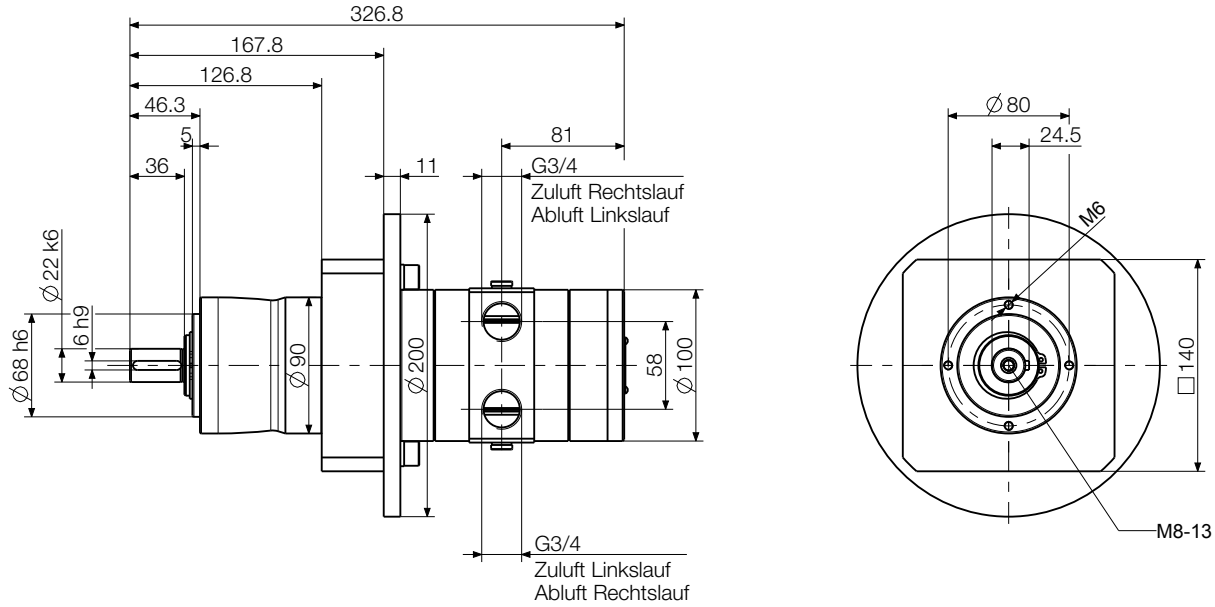

Abmessungen in mm

p1059101

3,2 kW POWER LINE Motoren mit Schneckengetriebe

Die Motoren dieser Baureihe können wahlweise im Rechts- oder Linkslauf betrieben werden. Alternativ kann der Motor auch über zwei externe 3/2 Wegeventile bzw. ein 5/3 Wegeventil umgesteuert werden.

Motorgröße 11 mit Schneckengetriebe		**Universalgehäuse**		
Motor umsteuerbar	**Typ** Bestell-Nr.	**68-W010U-. . .-11** 446243A-F [1]	**68-W023U-. . .-11** 446228A-F [1]	**68-W040U-. . .-11** 446229A-F [1]
Nennleistung	kW	3,2	3,2	3,2
Nenndrehzahl	min^{-1}	350	150	85
Leerlaufdrehzahl	min^{-1}	500 [2]	220 [2]	125 [2]
Nenndrehmoment	Nm	76	170	280
Startdrehmoment min.	Nm	86	174	240
Luftverbrauch	m^3/min	3,9	3,9	3,9
Gewicht	kg	16,8	24,1	24,1
Schlauchweite Zuluft/Abluft I.D.	mm	19/25	19/25	19/25
Getriebetyp		W63U	W86U	W86U
Max. Getriebedrehmoment für Dauerbetrieb	Nm	125	285	295

Leistungsdaten bei 6 bar Betriebsdruck und geölter Zuluft

[1] A / B / C / D / E / F = Einbaulage 0B3 / 0B6 / 0B7 / 0B8 / 0V5 / 0V6 (Beispiel: Einbaulage 0B6 = Bestell-Nr. XXXXXX B)
[2] max. zulässige Leerlaufdrehzahl

Der Motor kann über das Universalgehäuse flexibel befestigt werden.
Sowohl eine direkte Befestigung als auch eine indirekte Befestigung mittels Flansch (F/FC) ist möglich.

Optionales Zubehör		
Ersatzteilsatz	Bestell-Nr.	445034B
Flansch	Bestell-Nr.	siehe Seite 43

Motorgröße 11

Typ	Abmessungen (mm)																		
	A1	A2	A3	A4	A5	A6	B1-a	B1-b	B2-a	B2-b	B3-a	B3-b	B3-c	B4-a	B4-b	B5-a	B5-b	B6-a	B6-b
68-W010U	334	182,5	145	72,5	72,5	94	75	115	3	5	56	116	86	90	150	M8x14	11	105	180
68-W023U 68-W040U	387	245,5	200	100	100	125	110	152	3,5	6	68	151	110,5	130	176	M10x18	12,5	150	210
	B7	C1	C2	C3	C4	D1	D2	D3	D4	D5	D6	D7	D8						
68-W010U	11	28,3	8	25	120	102	102	37,5	76	102	51	8	9						
68-W023U 68-W040U	15	38,3	10	35	140	144	144	45,5	101	144	72	11	11,5						

Spindelvarianten siehe Seite 41

Zulässige Radial- und Axialkräfte siehe Seite 41

Passende Flansche F/FC siehe Seite 41

Schalldämpfung siehe Seite 42

Wartungseinheit siehe Seite 44

Typenschlüssel siehe Seite 46

Standardausführung ohne Flansch
z.B. 68-W010U-0B3-11

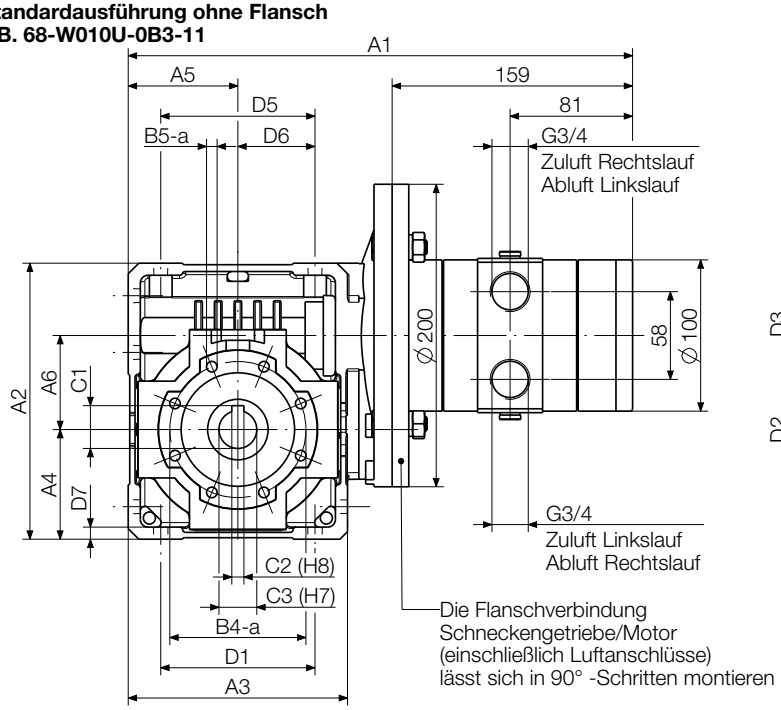

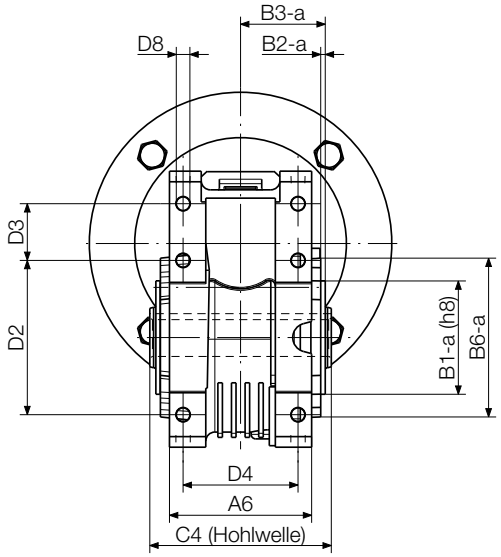

Flansch F
Adaption beidseitig möglich
(optionales Zubehör)

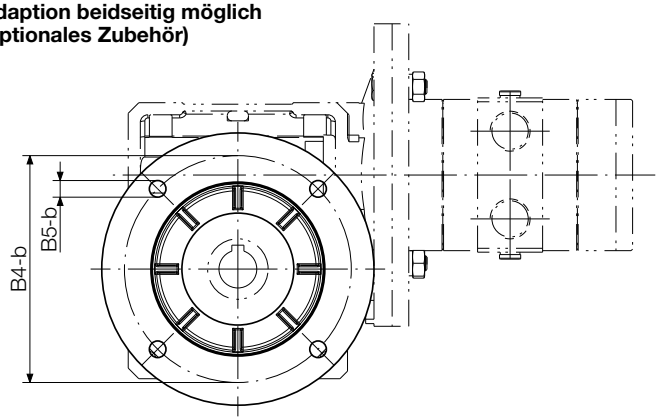

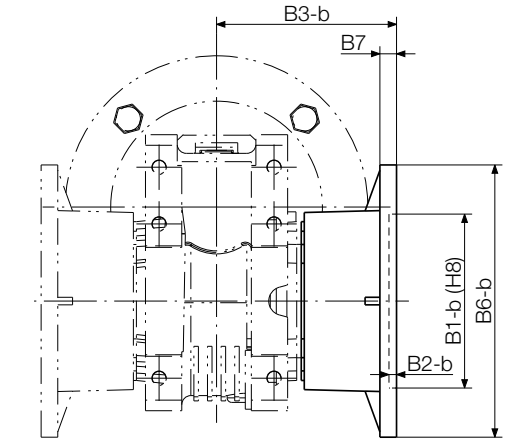

Adaption F1 Adaption F2

Flansch FC
Adaption beidseitig möglich
(Optionales Zubehör)

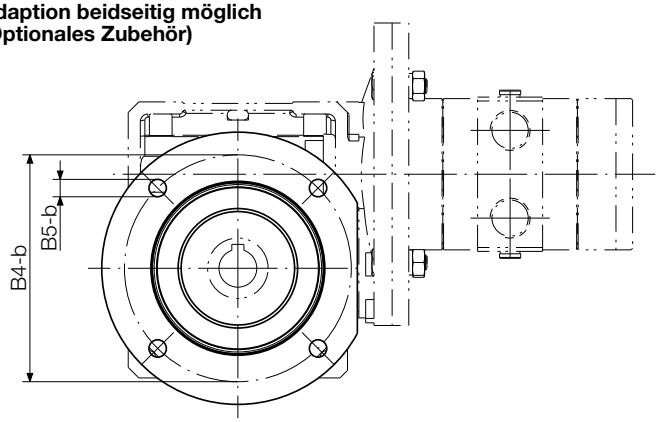

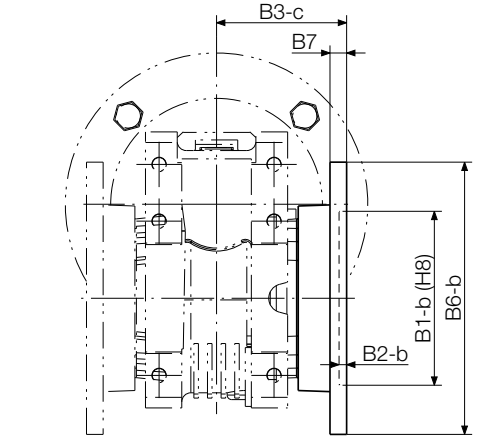

Adaption FC1 Adaption FC2

Abmessungen in mm

p107243

3,2 kW POWER LINE Motoren mit Schneckengetriebe

Die Motoren dieser Baureihe können wahlweise im Rechts- oder Linkslauf betrieben werden. Alternativ kann der Motor auch über zwei externe 3/2 Wegeventile bzw. ein 5/3 Wegeventil umgesteuert werden.

Motorgröße 11 mit Schneckengetriebe		**Flanschmotor**	**Fußmotor**
Motor umsteuerbar	**Typ** Bestell-Nr.	**68-W080F1- . . .-11** 444886A-F [1] **68-W080F2-. . .-11** 444886G-M [1]	**68-W080KA- . . .-11** 444890A-F [1]
Nennleistung	kW	3,2	3,2
Nenndrehzahl	min^{-1}	44	44
Leerlaufdrehzahl	min^{-1}	62 [2]	62 [2]
Nenndrehmoment	Nm	508	508
Startdrehmoment min.	Nm	365	365
Luftverbrauch	m^3/min	3,9	3,9
Gewicht	kg	63	63
Schlauchweite Zuluft/Abluft I.D.	mm	19/25	19/25
Getriebetyp		W130F	W130K
Max. Getriebedrehmoment für Dauerbetrieb	Nm	660	660

Leistungsdaten bei 6 bar Betriebsdruck und geölter Zuluft

[1]) F1: A / B / C / D / E / F = Einbaulage 0B3 / 0B6 / 0B7 / 0B8 / 0V5 / 0V6
F2: G / H / I / K / L / M = Einbaulage 0B3 / 0B6 / 0B7 / 0B8 / 0V5 / 0V6
(Beispiel: Einbaulage 0B6 = Bestell-Nr. XXXXXX B)
[2]) max. zulässige Leerlaufdrehzahl

Optionales Zubehör		
Ersatzteilsatz	Bestell-Nr.	445034B

Einbaulagen siehe Seite 38	**Zulässige Radial- und Axialkräfte** siehe Seite 41	**Spindelvarianten** siehe Seite 41	**Schalldämpfung** siehe Seite 42
Wartungseinheit siehe Seite 44	**Typenschlüssel** siehe Seite 46		

Ausführung mit Flansch F2
z.B. 68-W080F2-0B3-11

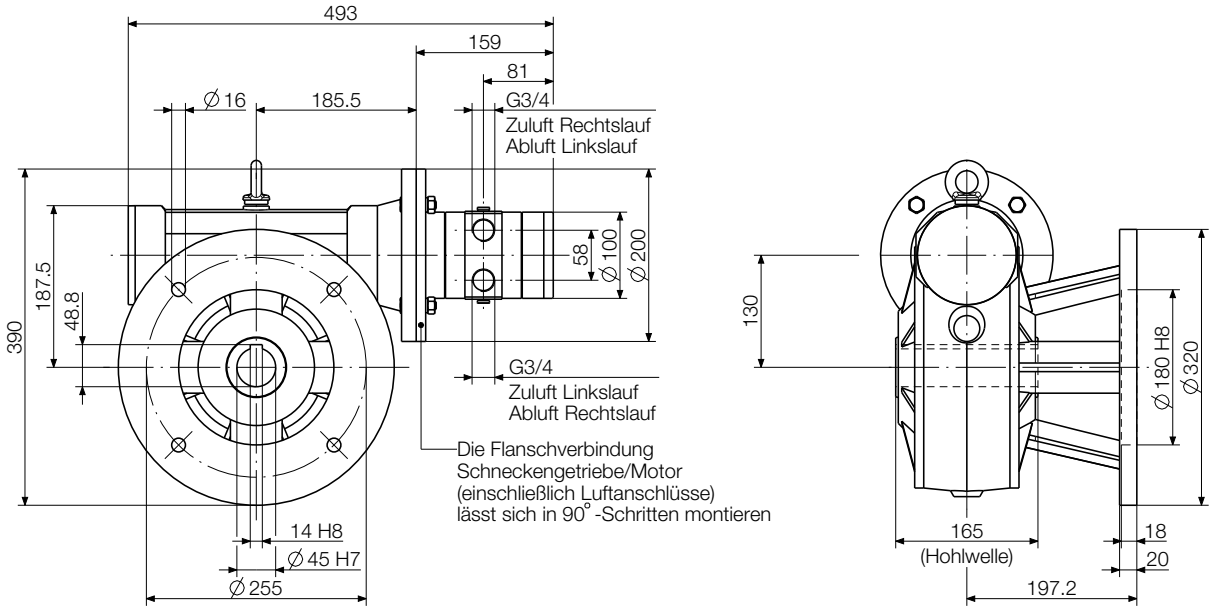

Ausführung mit Flansch F1
z.B. 68-W080F1-0B3-11

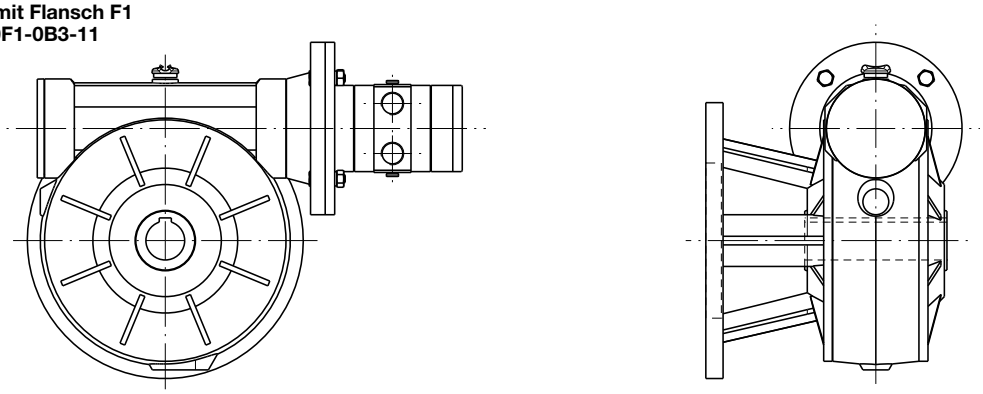

Ausführung mit Fuß
z.B. 68-W080KA-0B3-11

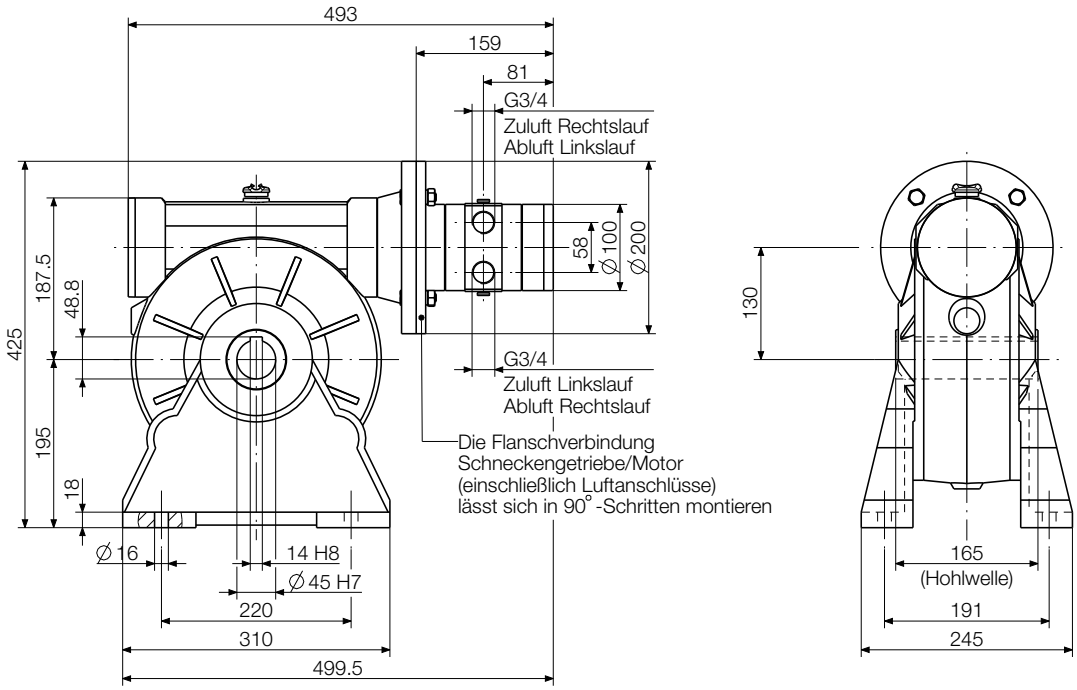

Abmessungen in mm

p107393

3,2 kW POWER LINE Motoren mit Stirnradgetriebe

Die Motoren dieser Baureihe können wahlweise im Rechts- oder Linkslauf betrieben werden. Alternativ kann der Motor auch über zwei externe 3/2 Wegeventile bzw. ein 5/3 Wegeventil umgesteuert werden.

Motorgröße 11 mit Stirnradgetriebe		**Flanschmotor**					
Motor umsteuerbar	**Typ**	**68-S006 F-. . .-11**	**68-S010 F-. . .-11**	**68-S020 F-. . .-11**	**68-S045 F-. . .-11**	**68-S093 F-. . .-11**	**68-S150 F-. . .-11**
	Bestell-Nr.	444871A-C [1]	444872A-C [1]	444873A-C [1]	444874A-C [1]	446244A-C [1]	446245A-C [1]
Nennleistung	kW	3,2	3,2	3,2	3,2	3,2	3,2
Nenndrehzahl	min^{-1}	565	365	175	80	40	20
Leerlaufdrehzahl	min^{-1}	800 [2]	520 [2]	250 [2]	110 [2]	55 [2]	30 [2]
Nenndrehmoment	Nm	51	79,5	165	362	710	1420
Startdrehmoment min.	Nm	77	119	248	544	1065	2130
Zulässige Radialkraft max.	N	660	1750	3290	5130	10000	16000
Zulässige Axialkraft max.	N	132	350	658	1026	2000	3200
Luftverbrauch	m^3/min	3,9	3,9	3,9	3,9	3,9	3,9
Gewicht	kg	17,3	18,3	20,3	39,3	60,5	76
Schlauchweite Zuluft/Abluft I.D.	mm	19/25	19/25	19/25	19/25	19/25	19/25
Getriebetyp		S122F	S222F	S322F	S412F	S513F	S613F
Max. Getriebedrehmoment für Dauerbetrieb	Nm	42	115	235	500	1000	1600

Leistungsdaten bei 6 bar Betriebsdruck und geölter Zuluft

[1] A / B / C = Einbaulage 0B5 / 0V1 / 0V3
(Beispiel: Einbaulage 0V1 = Bestell-Nr. XXXXXX B)
[2] max. zulässige Leerlaufdrehzahl

Motorgröße 11 mit Stirnradgetriebe		**Fußmotor**					
Motor umsteuerbar	**Typ**	**68-S006 K-. . .-11**	**68-S010 K-. . .-11**	**68-S020 K-. . .-11**	**68-S045 K-. . .-11**	**68-S093 K-. . .-11**	**68-S150 K-. . .-11**
	Bestell-Nr.	444877A-F [1]	444878A-F [1]	444879A-F [1]	444880A-F [1]	446246A-F [1]	446247A-F [1]
Nennleistung	kW	3,2	3,2	3,2	3,2	3,2	3,2
Nenndrehzahl	min^{-1}	565	365	175	80	40	20
Leerlaufdrehzahl	min^{-1}	800 [2]	520 [2]	250 [2]	110 [2]	55 [2]	30 [2]
Nenndrehmoment	Nm	51	79,5	165	362	710	1420
Startdrehmoment min.	Nm	77	119	248	544	1065	2130
Zulässige Radialkraft max.	N	660	1750	3290	5130	10000	16000
Zulässige Axialkraft max.	N	132	350	658	1026	2000	3200
Luftverbrauch	m^3/min	3,9	3,9	3,9	3,9	3,9	3,9
Gewicht	kg	17,3	18,3	20,3	39,3	60,5	76
Schlauchweite Zuluft/Abluft I.D.	mm	19/25	19/25	19/25	19/25	19/25	19/25
Getriebetyp		S122K	S222K	S322K	S412K	S513K	S613K
Max. Getriebedrehmoment für Dauerbetrieb	Nm	42	115	235	500	1000	1600

Leistungsdaten bei 6 bar Betriebsdruck und geölter Zuluft

[1] A / B / C / D / E / F = Einbaulage 0B3 / 0B6 / 0B7 / 0B8 / 0V5 / 0V6
(Beispiel: Einbaulage 0B7 = Bestell-Nr. XXXXXX C)
[2] max. zulässige Leerlaufdrehzahl

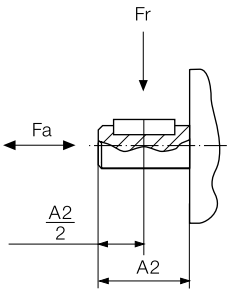

Radialkraft (Fr) und Axialkraft (Fa) auf Motorabtriebspindel

Optionales Zubehör		
Ersatzteilsatz	Bestell-Nr.	445034B

Einbaulagen siehe Seite 39
Schalldämpfung siehe Seite 42
Wartungseinheit siehe Seite 44
Typenschlüssel siehe Seite 46

Flanschmotor
z.B. 68-S006F-0B3-11

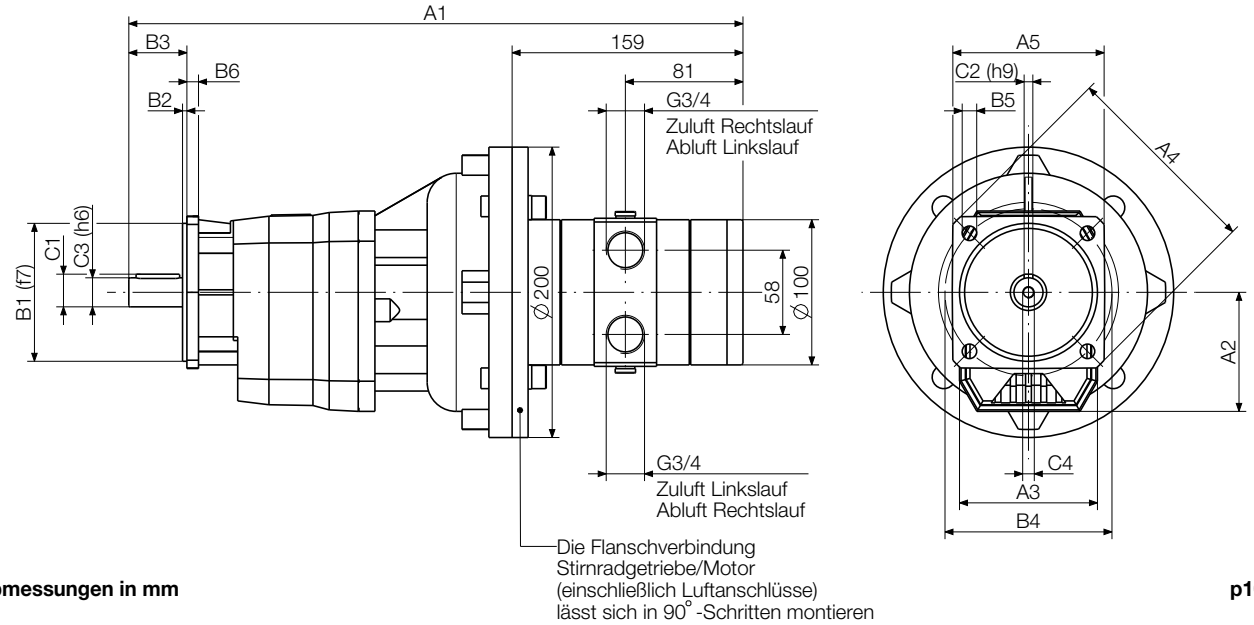

Abmessungen in mm **p107204**

Motorgröße 11

Typ	Abmessungen Flanschmotor (mm)														
	A1	A2	A3	A4	A5	B1	B2	B3	B4	B5	B6	C1	C2	C3	C4
68-S006	423	82	95	140	□105	95	3	40	115	9,5	8	22,5	6	20	M8x19
68-S010	451	94	110	160	□110	110	3,5	50	130		10	28	8	25	
68-S020	486	108	130	200	□150	130		60	165	11,5	12	33		30	M10x22
68-S045	515	128	155	250	-	180	4	70	215	14	13	38	10	35	
68-S093	541	152	185	300	-	230		80	265	14	16	43	12	40	M12x28
68-S150	594	178,5	210	350	-	250	5	100	300	18	18	53,5	14	50	M16x36

Fußmotor
z.B. 68-S006K-0B3-11

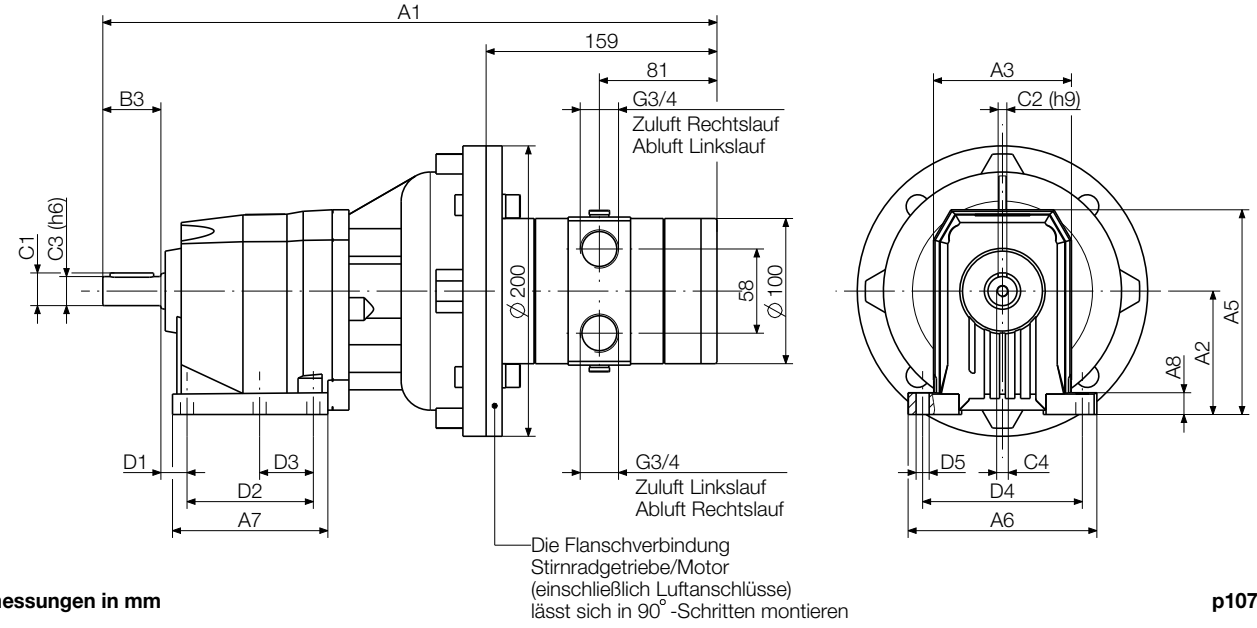

Abmessungen in mm **p107204**

Motorgröße 11

Typ	Abmessungen Fußmotor (mm)																
	A1	A2	A3	A5	A6	A7	A8	B3	C1	C2	C3	C4	D1	D2	D3	D4	D5
68-S006	423	85	95	141	130	107	15	40	22,5	6	20	M8x19	18	87	37	110	9
68-S010	451	100	110	166	155	137	17	50	28	8	25			107,5	47,5	130	11
68-S020	486	110	130	181	190	156	20	60	33		30	M10x22		130	60	160	
68-S045	515	130	155	223	216	185,5	18	70	38	10	35		19,5	149,5		180	14
68-S093	541	155	185	278	270	200	22	80	43	12	40	M12x28	25	156	-	225	18
68-S150	594	195	210	316	300	232	25	100	53,5	14	50	M16x36		180		250	

5 kW POWER LINE Motoren

Die Motoren dieser Baureihe können wahlweise im Rechts- oder Linkslauf betrieben werden. Alternativ kann der Motor auch über zwei externe 3/2 Wegeventile bzw. ein 5/3 Wegeventil umgesteuert werden.

Motorgröße 13		**Flanschmotor** umsteuerbar			
ATEX konform	**Typ**	**68X-001F13/IEC90** ohne Getriebe	**68X-002F13/IEC100** Stirnradgetriebe	**68X-004F13/IEC100** Planetengetriebe	**68X-001F13/IEC90-VA** rostfreie Ausführung
	Bestell-Nr.	440906B	440905B	440904B	110013A
ATEX Kennzeichnung		D	D	D	D
Nennleistung	kW	5	5	5	5
Nenndrehzahl	min^{-1}	3000	1500	725	3000
Leerlaufdrehzahl	min^{-1}	6000	3000	1450	6000
Nenndrehmoment	Nm	15,9	32	66	15,9
Startdrehmoment min.	Nm	23,9	48	99	23,9
Abwürgdrehmoment	Nm	30,2	60,5	124,3	30,2
Zulässige Radialkraft max.	N	320	1500	2100	180
Zulässige Axialkraft max.	N	300	760	630	250
Luftverbrauch (unter Last)	m^3/min	5,8	5,8	5,8	5,8
Gewicht	kg	17	26	26,9	18,35
Schlauchweite Zuluft/Abluft I.D.	mm	25/32	25/32	25/32	25/32

Motorgröße 13 mit Haltebremse		**Flanschmotor** umsteuerbar			
ATEX konform	**Typ**	**68X-001F13B/IEC90** ohne Getriebe	**68X-002F13B/IEC100** Stirnradgetriebe	**68X-004F13B/IEC100** Planetengetriebe	
	Bestell-Nr.	444974C	440656B	444974D	
ATEX Kennzeichnung		D	D	D	
ohne ATEX Zulassung		**68-001F13B/IEC80** ohne Getriebe 110913A	**68-002F13B/IEC100** Stirnradgetriebe 110913B	**68-004F13B/IEC100** Planetengetriebe 110913C	
Nennleistung	kW	5	5	5	
Nenndrehzahl	min^{-1}	3000	1500	725	
Leerlaufdrehzahl	min^{-1}	6000	3000	1450	
Nenndrehmoment	Nm	15,9	32	66	
Startdrehmoment min.	Nm	23,9	48	99	
Abwürgdrehmoment	Nm	30,2	60,5	124,3	
Bremsdrehmoment	Nm	31,8	64	132	
Zulässige Radialkraft max.	N	320	1500	2100	
Zulässige Axialkraft max.	N	300	760	630	
Luftverbrauch (unter Last)	m^3/min	5,8	5,8	5,8	
Gewicht	kg	29	38	39	
Schlauchweite Zuluft/Abluft I.D.	mm	25/32	25/32	25/32	

Leistungsdaten bei 6 bar Betriebsdruck und geölter Zuluft

Optionales Zubehör					
Ersatzteilsatz	Bestell-Nr.	445035B	445035D	445035E	107872A
Ersatzteilsatz für Bremse	Bestell-Nr.	445035B	445035D	445035E	-

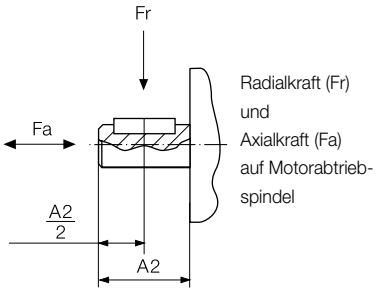

Haltebremse (nicht ATEX-konform) siehe Seite 40

Schalldämpfung siehe Seite 42

Wartungseinheit siehe Seite 44

Typenschlüssel siehe Seite 46

68(X)-001F13(B)/IEC90
68(X)-001F15(B)/IEC90

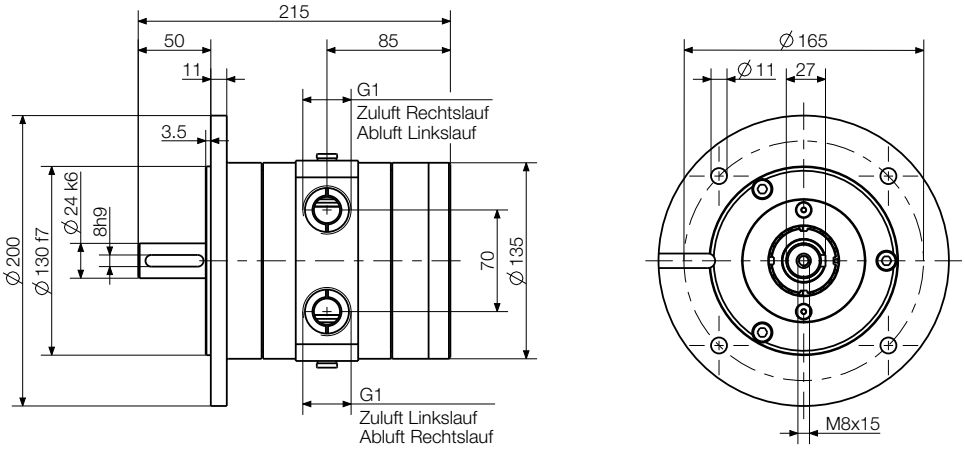

68(X)-002F13(B)/IEC100
68(X)-002F15(B)/IEC100

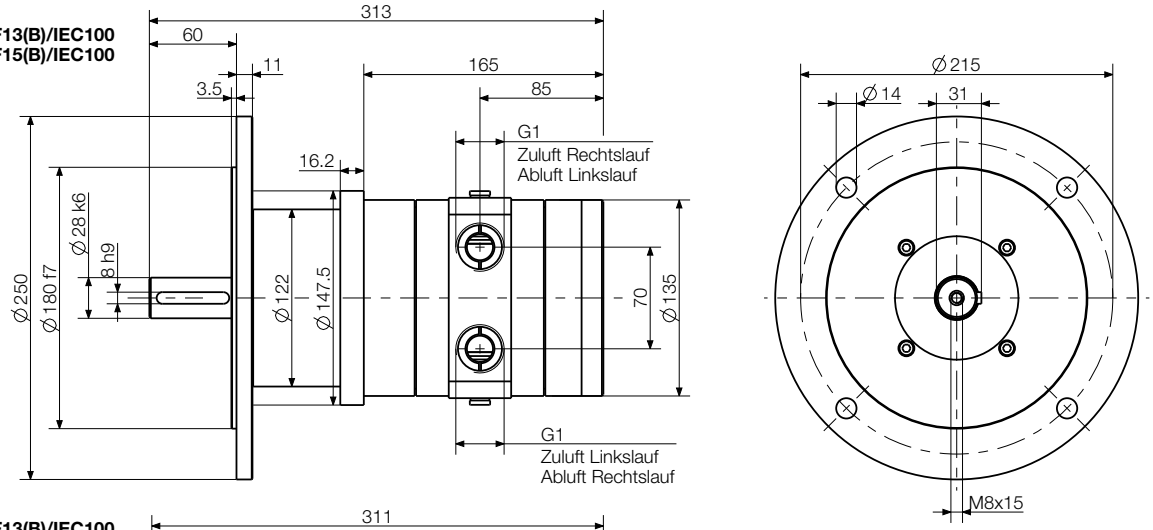

68(X)-004F13(B)/IEC100
68(X)-004F15(B)/IEC100

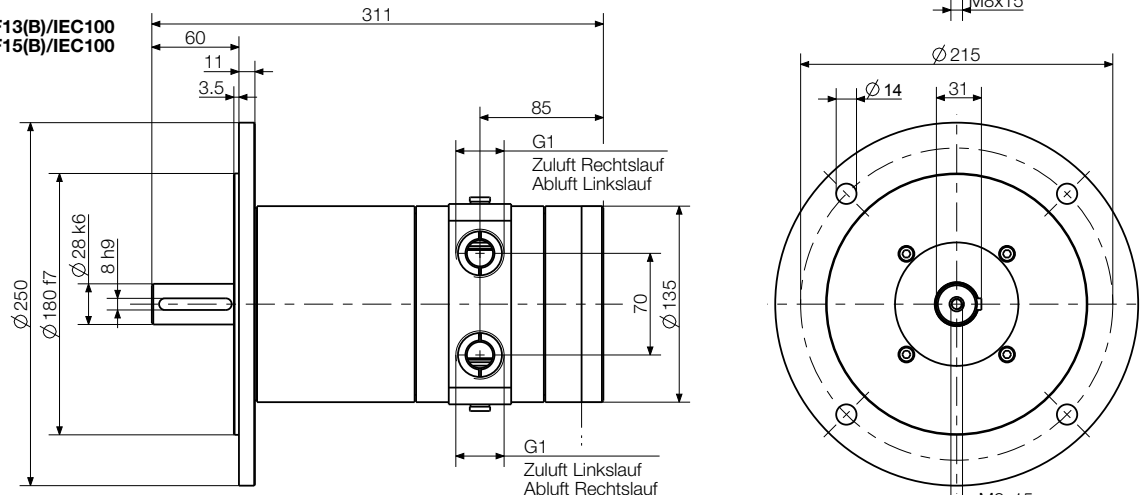

Bremseinrichtung
446062C

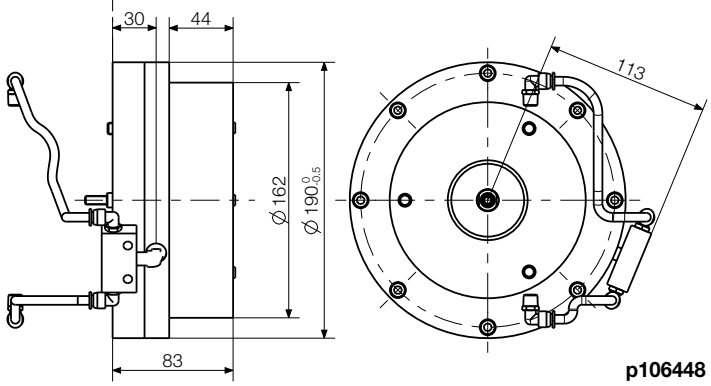

Abmessungen in mm

p106448

5 kW POWER LINE Motoren mit Schneckengetriebe

Die Motoren dieser Baureihe können wahlweise im Rechts- oder Linkslauf betrieben werden. Alternativ kann der Motor auch über zwei externe 3/2 Wegeventile bzw. ein 5/3 Wegeventil umgesteuert werden.

Motorgröße 13 mit Schneckengetriebe		**Universalgehäuse**		
Motor umsteuerbar	**Typ** Bestell-Nr.	**68-W010U-. . .-13** 102922A-F [1])	**68-W023U-. . .-13** 102924A-F [1])	**68-W040U-. . . -13** 446232A-F [1])
Nennleistung	kW	5	5	5
Nenndrehzahl	min^{-1}	300	130	75
Leerlaufdrehzahl	min^{-1}	500 [2])	220 [2])	125 [2])
Nenndrehmoment	Nm	143	315	509
Startdrehmoment min.	Nm	160	325	439
Luftverbrauch	m^3/min	5,8	5,8	5,8
Gewicht	kg	26,6	45	48
Schlauchweite Zuluft/Abluft I.D.	mm	25/32	25/32	25/32
Getriebetyp		W75U	W110U	W110U
Max. Getriebedrehmoment für Dauerbetrieb	Nm	205	480	595

Leistungsdaten bei 6 bar Betriebsdruck und geölter Zuluft

[1]) A / B / C / D / E / F = Einbaulage 0B3 / 0B6 / 0B7 / 0B8 / 0V5 / 0V6 (Beispiel: Einbaulage 0B6 = Bestell-Nr. XXXXXX B)
[2]) max. zulässige Leerlaufdrehzahl

Der Motor kann über das Universalgehäuse flexibel befestigt werden.
Sowohl eine direkte Befestigung als auch eine indirekte Befestigung mittels Flansch (F/FC) ist möglich.

Optionales Zubehör		
Ersatzteilsatz	Bestell-Nr.	445035B
Flansch	Bestell-Nr.	siehe Seite 41

Motorgröße 13

Typ	Abmessungen (mm)																		
	A1	A2	A3	A4	A5	A6	B1-a	B1-b	B2-a	B2-b	B3-a	B3-b	B3-c	B4-a	B4-b	B5-a	B5-b	B6-a	B6-b
68-W010U	364	220,5	174	87	87	75	90	130	3	5	61,5	111	85	110	165	M8x14	12,5	125	200
68-W023U 68-W040U	433	308	250	125	125	110,1	130	170	3,5	12	76,5	179,5	131,5	165	230	M12x19	13	200	280
	B7	C1	C2	C3	C4	D1	D2	D3	D4	D5	D6	D7	D8						
68-W010U	12	33,3	8	30	127	126	126	46,5	82	109,5	46,5	9	10,5						
68-W023U 68-W040U	20	45,3	12	42	155	184	184	58	115	174	82	14	14						

Spindelvarianten siehe Seite 41

Zulässige Radial- und Axialkräfte siehe Seite 41

Passende Flansche F/FC siehe Seite 41

Schalldämpfung siehe Seite 42

Wartungseinheit siehe Seite 44

Typenschlüssel siehe Seite 46

Standardausführung ohne Flansch
z.B. 68-W010U-0B3-13

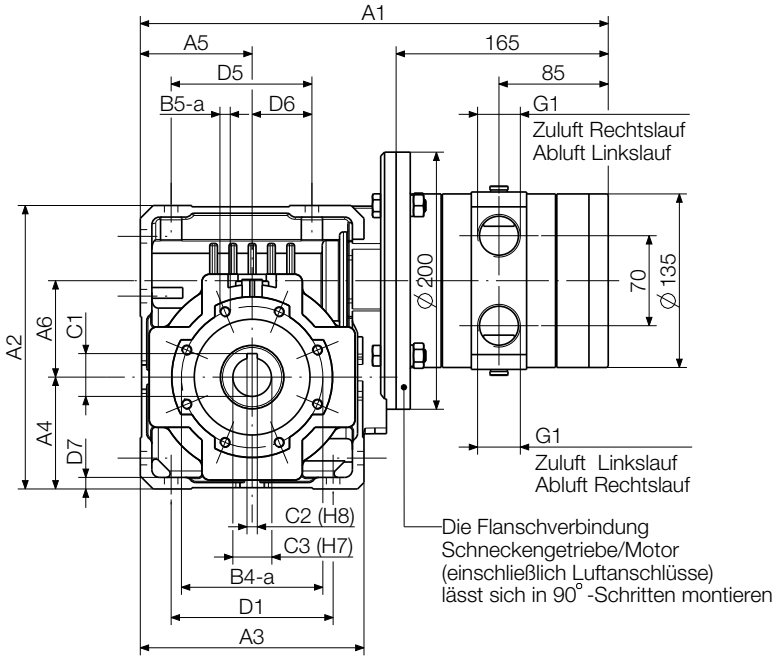

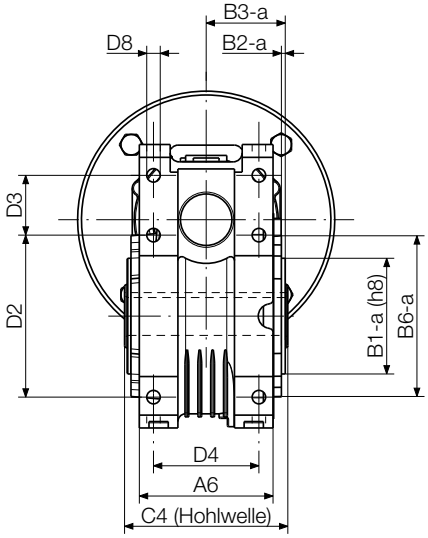

Flansch F
Adaption beidseitig möglich
(Optionales Zubehör)

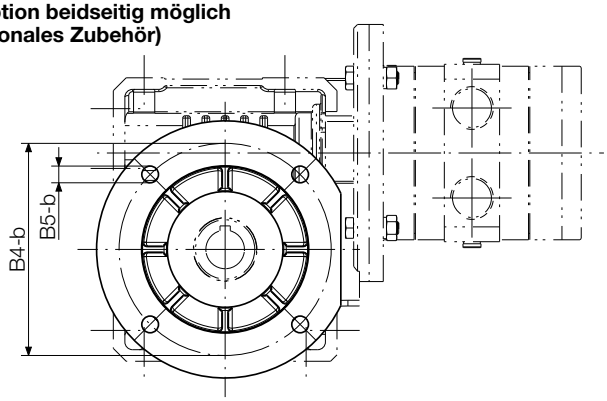

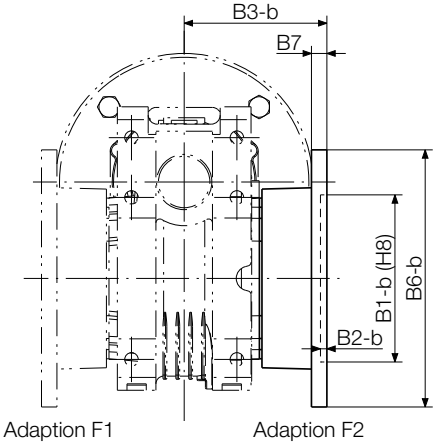

Flansch FC
Adaption beidseitig möglich
(Optionales Zubehör)

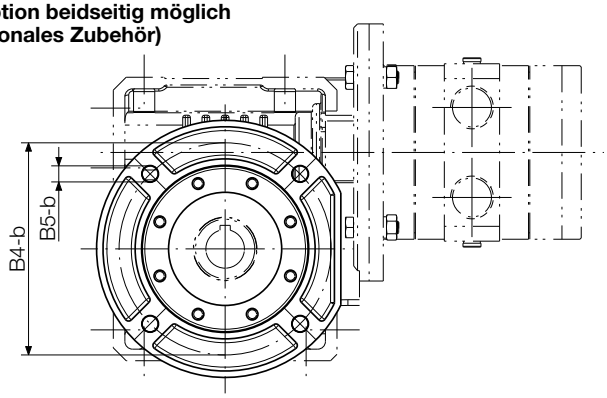

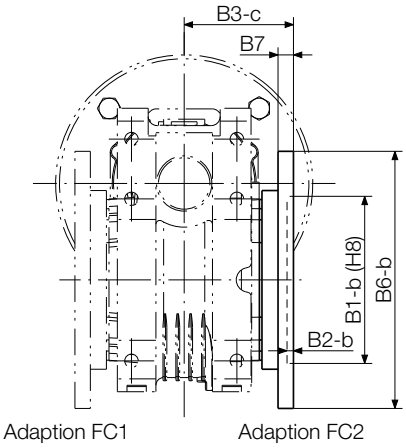

Abmessungen in mm

p107384

5 kW POWER LINE Motoren mit Schneckengetriebe

Die Motoren dieser Baureihe können wahlweise im Rechts- oder Linkslauf betrieben werden. Alternativ kann der Motor auch über zwei externe 3/2 Wegeventile bzw. ein 5/3 Wegeventil umgesteuert werden.

Motorgröße 13 mit Schneckengetriebe		**Flanschmotor**	**Fußmotor**
Motor umsteuerbar	**Typ** Bestell-Nr.	**68-W090F1- . . .-13** 102933A-F [1] **68-W090F2-. . .-13** 102933G-M [1]	**68-W090KA-. . .-13** 102935A-F [1]
Nennleistung	kW	5	5
Nenndrehzahl	min^{-1}	37	37
Leerlaufdrehzahl	min^{-1}	55 [2]	55 [2]
Nenndrehmoment	Nm	980	980
Startdrehmoment min.	Nm	930	930
Luftverbrauch	m^3/min	5,8	5,8
Gewicht	kg	79	79
Schlauchweite Zuluft/Abluft I.D.	mm	25/32	25/32
Getriebetyp		WR130F	WR130A
Max. Getriebedrehmoment für Dauerbetrieb	Nm	1250	1250

Leistungsdaten bei 6 bar Betriebsdruck und geölter Zuluft

[1] F1: A / B / C / D / E / F = Einbaulage 0B3 / 0B6 / 0B7 / 0B8 / 0V5 / 0V6
F2: G / H / I / K / L / M = Einbaulage 0B3 / 0B6 / 0B7 / 0B8 / 0V5 / 0V6
(Beispiel: Einbaulage 0B6 = Bestell-Nr. XXXXXX B)
[2] max. zulässige Leerlaufdrehzahl

Optionales Zubehör		
Ersatzteilsatz	Bestell-Nr.	445035B

Einbaulagen siehe Seite 38	**Zulässige Radial- und** Axialkräfte siehe Seite 41	**Spindelvarianten** siehe Seite 41	**Schalldämpfung** siehe Seite 42
Wartungseinheit siehe Seite 44	**Typenschlüssel** siehe Seite 46		

Ausführung mit Flansch F2
z.B. 68-W090F2-0B3-13

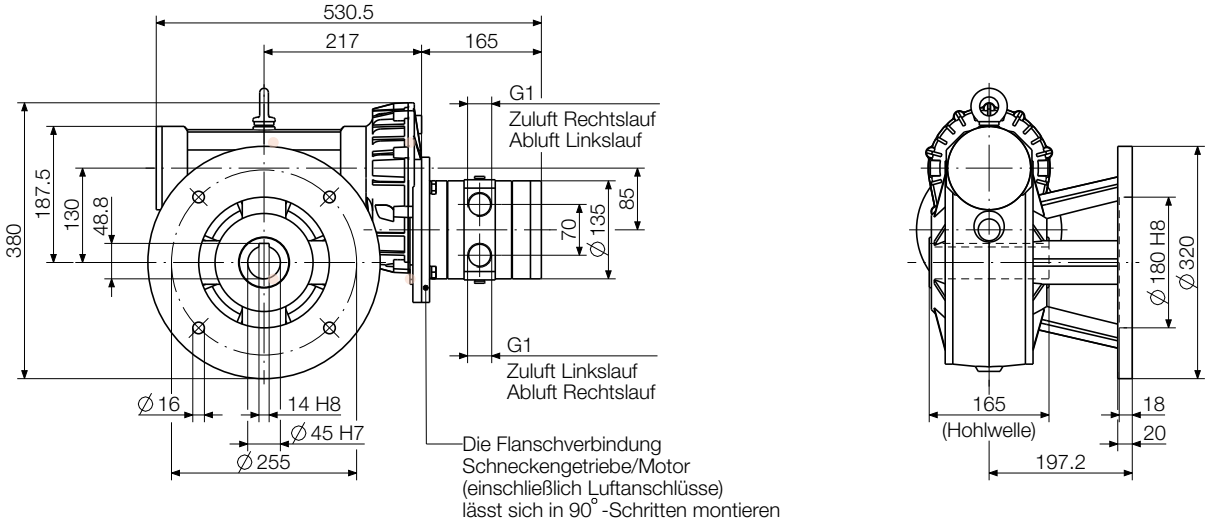

Ausführung mit Flansch F1
z.B. 68-W090F1-0B3-13

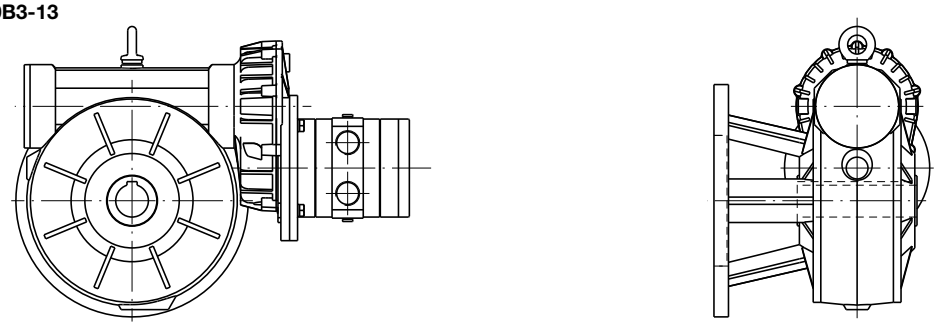

Ausführung mit Fuß
z.B. 68-W090KA-0B3-13

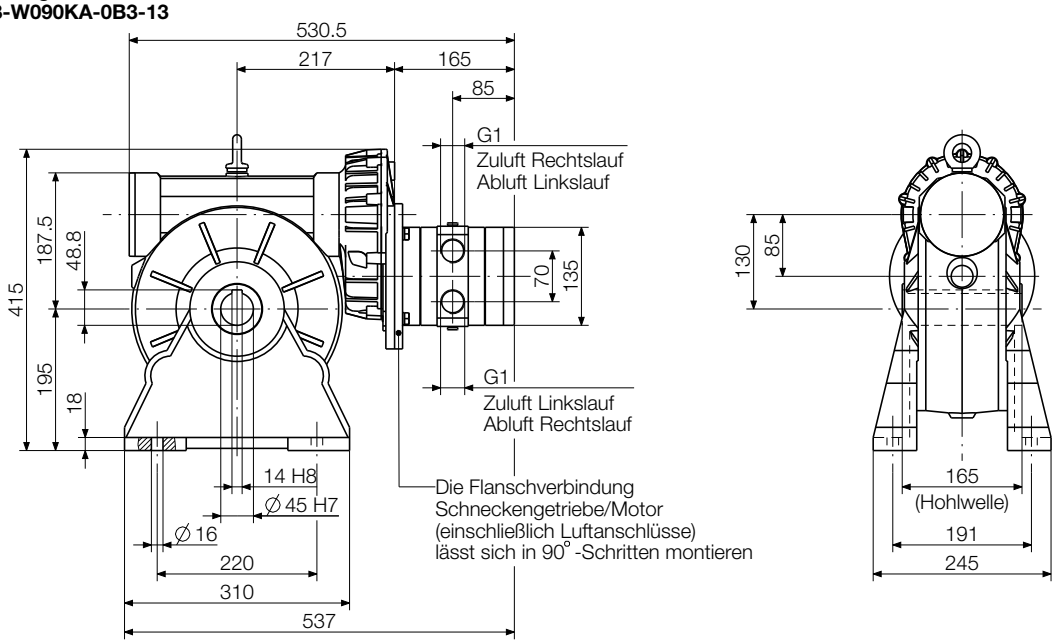

Abmessungen in mm

p106449

5 kW POWER LINE Motoren mit Stirnradgetriebe

Die Motoren dieser Baureihe können wahlweise im Rechts- oder Linkslauf betrieben werden. Alternativ kann der Motor auch über zwei externe 3/2 Wegeventile bzw. ein 5/3 Wegeventil umgesteuert werden.

Motorgröße 13 mit Stirnradgetriebe		**Flanschmotor**					
Motor umsteuerbar	**Typ**	**68-S005 F-. . .-13**	**68-S010 F-. . .-13**	**68-S020 F-. . .-13**	**68-S040 F-. . .-13**	**68-S083 F-. . .-13**	**68-S169 F-. . .-13**
	Bestell-Nr.	444891A-C [1]	444892A-C [1]	444893A-C [1]	444894A-C [1]	444895A-C [1]	444896A-C [1]
Nennleistung	kW	5	5	5	5	5	5
Nenndrehzahl	min^{-1}	625	310	150	74	36	18
Leerlaufdrehzahl	min^{-1}	1050 [2]	520 [2]	250 [2]	125 [2]	60 [2]	30 [2]
Nenndrehmoment	Nm	72	146	302	612	1230	2460
Startdrehmoment min.	Nm	108	220	450	920	1850	3700
Zulässige Radialkraft max.	N	1370	2580	3880	8870	14500	35000
Zulässige Axialkraft max.	N	274	516	776	1770	2900	7000
Luftverbrauch	m^3/min	5,8	5,8	5,8	5,8	5,8	5,8
Gewicht	kg	24,6	27	46	67,2	82,5	164
Schlauchweite Zuluft/Abluft I.D.	mm	25/32	25/32	25/32	25/32	25/32	25/32
Getriebetyp		S222F	S322F	S412F	S512F	S613F	S803F
Max. Getriebedrehmoment für Dauerbetrieb	Nm	80	175	385	795	1600	4000

Leistungsdaten bei 6 bar Betriebsdruck und geölter Zuluft

[1] A / B / C = Einbaulage 0B5 / 0V1 / 0V3 (Beispiel: Einbaulage 0V1 = Bestell-Nr. XXXXXX B)
[2] max. zulässige Leerlaufdrehzahl

Motorgröße 13 mit Stirnradgetriebe		**Fußmotor**					
Motor umsteuerbar	**Typ**	**68-S005 K-. . .-13**	**68-S010 K-. . .-13**	**68-S020 K-. . .-13**	**68-S040 K-. . .-13**	**68-S083 K-. . .-13**	**68-S169 K-. . .-13**
	Bestell-Nr.	444897A-F [1]	444898A-F [1]	444899A-F [1]	444900A-F [1]	444901A-F [1]	444902A-F [1]
Nennleistung	kW	5	5	5	5	5	5
Nenndrehzahl	min^{-1}	625	310	150	74	36	18
Leerlaufdrehzahl	min^{-1}	1050 [2]	520 [2]	250 [2]	125 [2]	60 [2]	30 [2]
Nenndrehmoment	Nm	72	146	302	612	1230	2460
Startdrehmoment min.	Nm	108	220	450	920	1850	3700
Zulässige Radialkraft max.	N	1370	2580	3880	8870	14500	35000
Zulässige Axialkraft max.	N	274	516	776	1770	2900	7000
Luftverbrauch	m^3/min	5,8	5,8	5,8	5,8	5,8	5,8
Gewicht	kg	24,6	27	46	67,2	82,5	164
Schlauchweite Zuluft/Abluft I.D.	mm	25/32	25/32	25/32	25/32	25/32	25/32
Getriebetyp		S222K	S322K	S412K	S512K	S613K	S803K
Max. Getriebedrehmoment für Dauerbetrieb	Nm	80	175	385	795	1600	4000

Leistungsdaten bei 6 bar Betriebsdruck und geölter Zuluft

[1] A / B / C / D / E / F = Einbaulage 0B3 / 0B6 / 0B7 / 0B8 / 0V5 / 0V6 (Beispiel: Einbaulage 0B7 = Bestell-Nr. XXXXXX C)
[2] max. zulässige Leerlaufdrehzahl

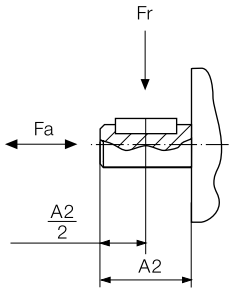

Radialkraft (Fr) und Axialkraft (Fa) auf Motorabtriebspindel

Optionales Zubehör		
Ersatzteilsatz	Bestell-Nr.	445035B

Einbaulagen siehe Seite 39
Schalldämpfung siehe Seite 42
Wartungseinheit siehe Seite 44
Typenschlüssel siehe Seite 46

Flanschmotor
z.B. 68-S005F-0B3-13

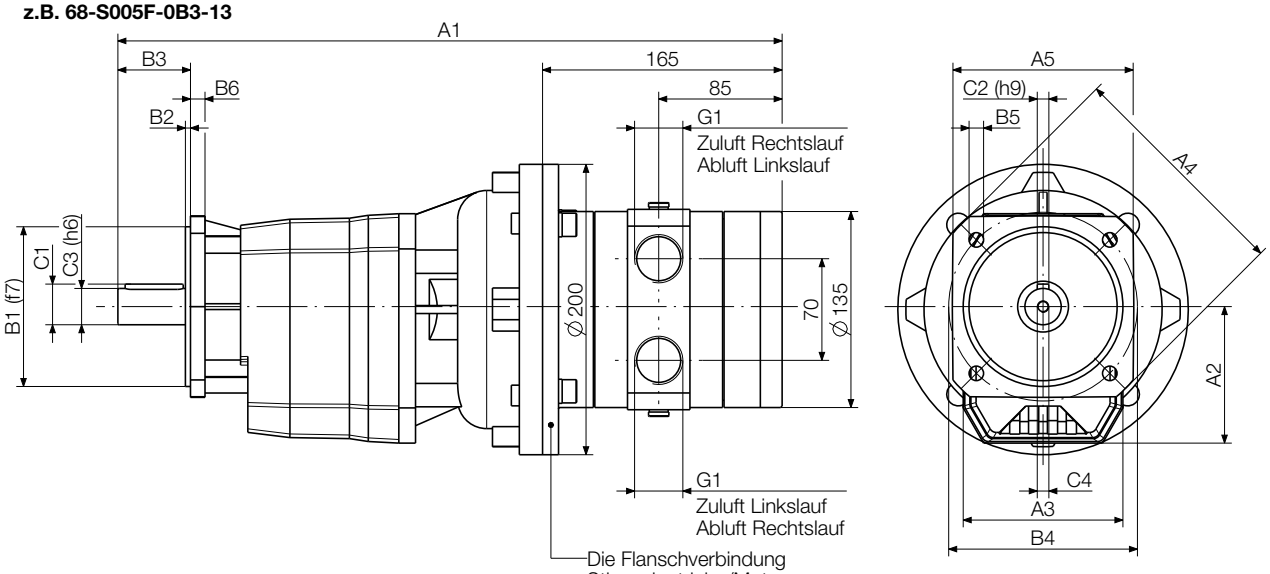

Die Flanschverbindung Stirnradgetriebe/Motor (einschließlich Luftanschlüsse) lässt sich in 90° -Schritten montieren

Abmessungen in mm

p107326

Motorgröße 13

Typ	Abmessungen Flanschmotor (mm)														
	A1	A2	A3	A4	A5	B1	B2	B3	B4	B5	B6	C1	C2	C3	C4
68-S005	458	94	110	160	□110	110	3,5	50	130	9,5	10	28	8	25	M8x19
68-S010	492	108	130	200	□150	130		60	165	11,5	12	33		30	M10x22
68-S020	521	128	155	250		180	4	70	215	14	13	38	10	35	
68-S040	547	152	185	300	-	230		80	265	14	16	43	12	40	M12x28
68-S083	600	178,5	210	350		250	5	100	300	18	18	53,5	14	50	M16x36
68-S169	698	247	320	400	□350	300		140	350	18	20	85	22	80	M20x42

Fußmotor
z.B. 68-S005K-0B3-13

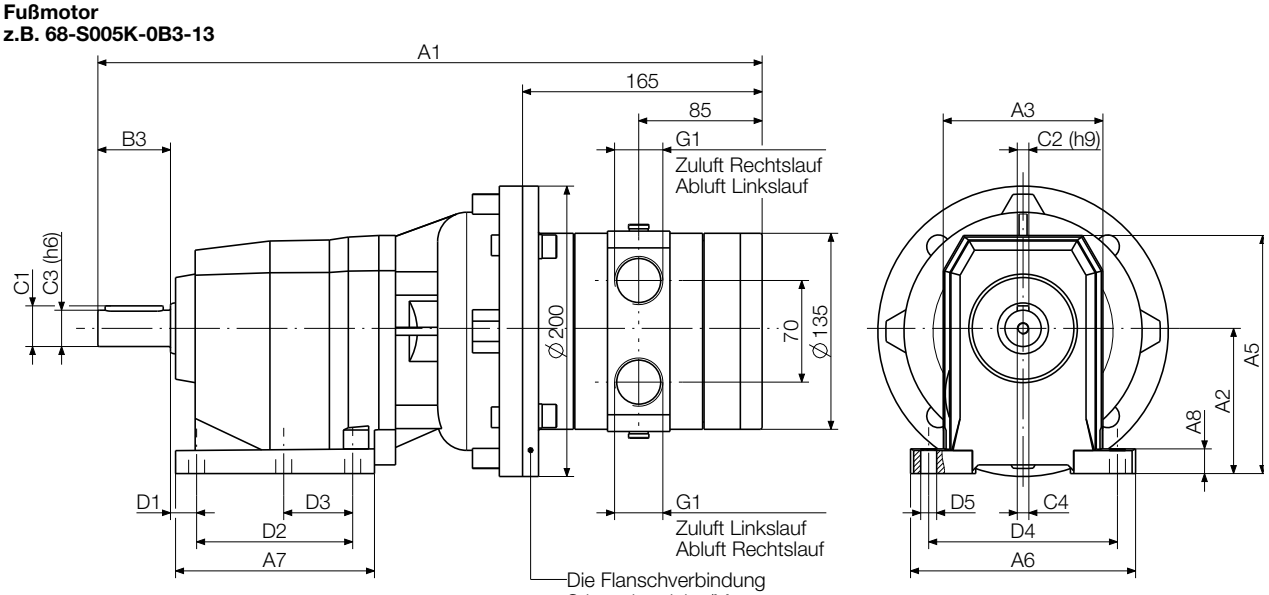

Die Flanschverbindung Stirnradgetriebe/Motor (einschließlich Luftanschlüsse) lässt sich in 90° -Schritten montieren

Abmessungen in mm

p107326

Motorgröße 13

Typ	Abmessungen Fußmotor (mm)																
	A1	A2	A3	A5	A6	A7	A8	B3	C1	C2	C3	C4	D1	D2	D3	D4	D5
68-S005	458	100	110	166	155	137	17	50	28	8	25	M8x19	18	107,5	47,5	130	11
68-S010	492	110	130	181	190	156	20	60	33	8	30	M10x22		130	60	160	
68-S020	521	130	155	223	216	185,5	18	70	38	10	35		19,5	149,5	-	180	14
68-S040	547	155	185	278	270	200	22	80	43	12	40	M12x28	25	156	-	225	18
68-S083	600	195	210	316	300	232	25	100	53,5	14	50	M16x36		180	-	250	
68-S169	698	250	320	420	440	277	35	140	85	22	80	M20x42	33	210	-	370	26

6 kW POWER LINE Motoren

Die Motoren dieser Baureihe können wahlweise im Rechts- oder Linkslauf betrieben werden. Alternativ kann der Motor auch über zwei externe 3/2 Wegeventile bzw. ein 5/3 Wegeventil umgesteuert werden.

Motorgröße 15		**Flanschmotor** umsteuerbar			
ATEX konform	**Typ**	**68X-001F15/IEC90** ohne Getriebe	**68X-002F15/IEC100** Stirnradgetriebe	**68X-004F15/IEC100** Planetengetriebe	**68X-001F15/IEC90-VA** rostfreie Ausführung
	Bestell-Nr.	4408001A	4408001B	4408001C	110015A
ATEX Kennzeichnung		D	D	D	D
Nennleistung	kW	6	6	6	6
Nenndrehzahl	min^{-1}	3500	1700	800	3500
Leerlaufdrehzahl	min^{-1}	7000	3500	1600	7000
Nenndrehmoment	Nm	16,4	33,7	71	16,4
Startdrehmoment min.	Nm	24,6	50,6	107	24,6
Abwürgdrehmoment	Nm	31,1	64	136,10	31,1
Zulässige Radialkraft max.	N	270	1400	2000	140
Zulässige Axialkraft max.	N	280	730	600	230
Luftverbrauch (unter Last)	m^3/min	7,9	7,9	7,9	7,9
Gewicht	kg	17	25,8	26,8	18,35
Schlauchweite Zuluft/Abluft I.D.	mm	25/32	25/32	25/32	25/32

Motorgröße 15 mit Haltebremse		**Flanschmotor** umsteuerbar			
ATEX konform	**Typ**	**68X-001F15B/IEC90** ohne Getriebe	**68X-002F15B/IEC100** Stirnradgetriebe	**68X-004F15B/IEC100** Planetengetriebe	
	Bestell-Nr.	440801A	440801B	440801C	
ATEX Kennzeichnung		D	D	D	
ohne ATEX Zulassung		**68-001F15B/IEC80** ohne Getriebe 110915A	**68-002F15B/IEC100** Stirnradgetriebe 110915B	**68-004F15B/IEC100** Planetengetriebe 110915C	
Nennleistung	kW	6	6	6	
Nenndrehzahl	min^{-1}	3500	1700	800	
Leerlaufdrehzahl	min^{-1}	7000	3500	1600	
Nenndrehmoment	Nm	16,4	33,7	71	
Startdrehmoment min.	Nm	24,6	50,6	107	
Abwürgdrehmoment	Nm	31,1	64	136,1	
Bremsdrehmoment	Nm	32,8	67,4	142	
Zulässige Radialkraft max.	N	270	1400	2000	
Zulässige Axialkraft max.	N	280	730	600	
Luftverbrauch (unter Last)	m^3/min	7,9	7,9	7,9	
Gewicht	kg	29	38	39	
Schlauchweite Zuluft/Abluft I.D.	mm	25/32	25/32	25/32	

Leistungsdaten bei 6 bar Betriebsdruck und geölter Zuluft

Optionales Zubehör					
Ersatzteilsatz	Bestell-Nr.	445035B	445035D	445035E	107872A
Ersatzteilsatz für Bremse	Bestell-Nr.	445035B	445035D	445035E	-

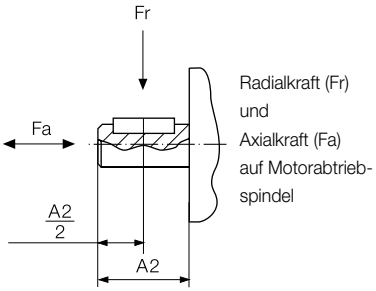

Haltebremse (nicht ATEX-konform) siehe Seite 40

Schalldämpfung siehe Seite 42

Wartungseinheit siehe Seite 44

Typenschlüssel siehe Seite 46

68(X)-001F13(B)/IEC90
68(X)-001F15(B)/IEC90

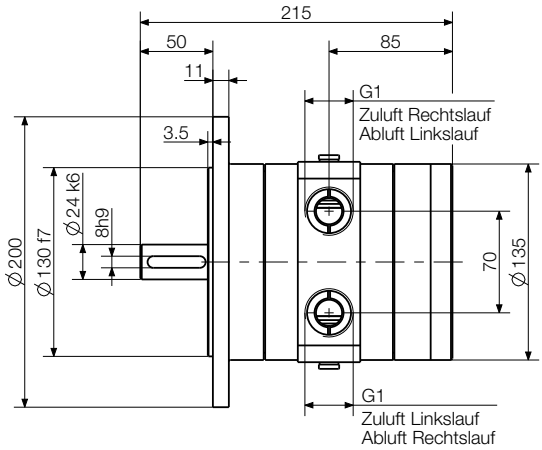

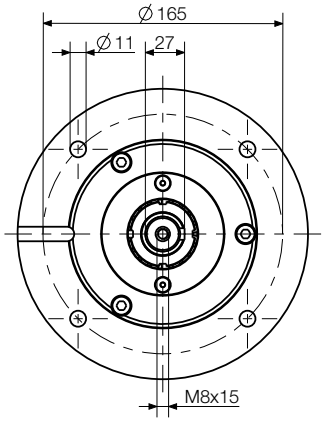

68(X)-002F13(B)/IEC100
68(X)-002F15(B)/IEC100

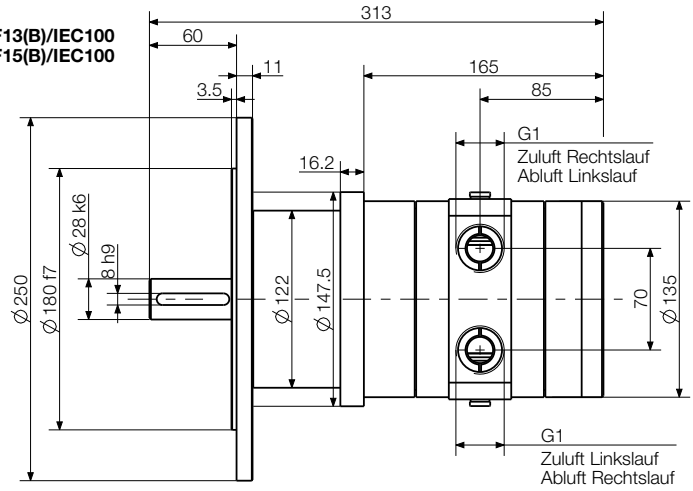

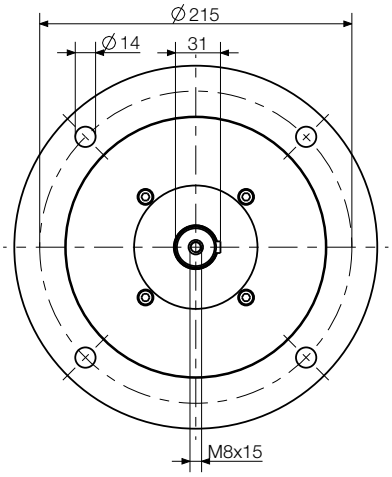

68(X)-004F13(B)/IEC100
68(X)-004F15(B)/IEC100

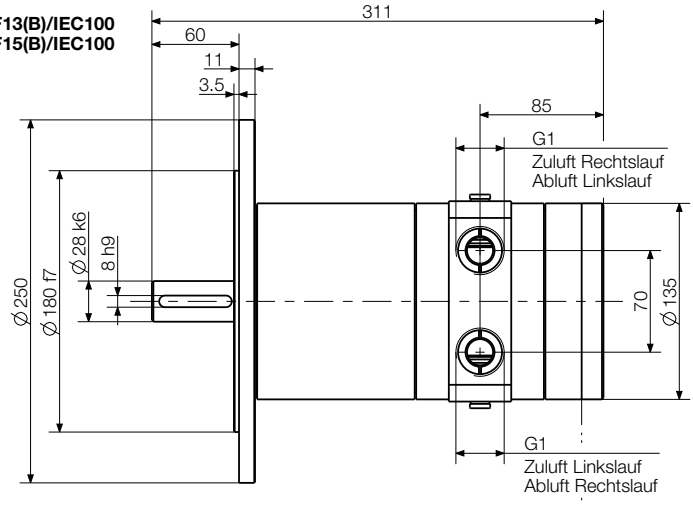

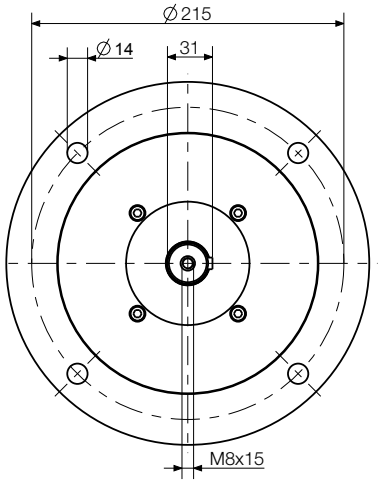

Bremseinrichtung
446062C

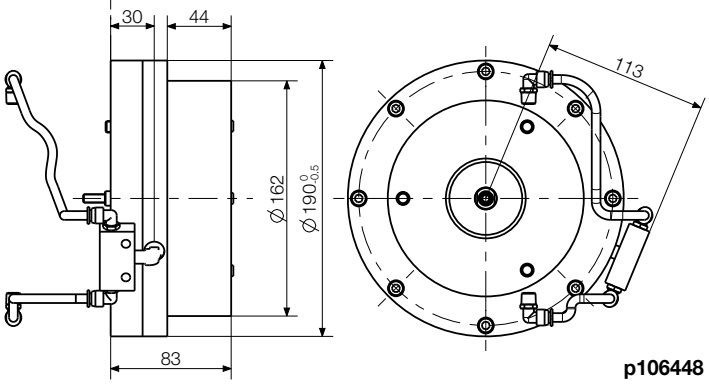

Abmessungen in mm

p106448

9 kW / 18 kW POWER LINE Motoren ohne Getriebe

Die Motoren dieser Baureihe können wahlweise im Rechts- oder Linkslauf betrieben werden. Alternativ kann der Motor auch über zwei externe 3/2 Wegeventile bzw. ein 5/3 Wegeventil umgesteuert werden.

Motorausführung ohne Getriebe		**Flanschmotor**	
Motorgröße		**55**	**65**
Motor umsteuerbar	**Typ**	**68X-001F55/IEC112A**	**68X-001F65/IEC112A**
	Bestell-Nr.	123055A	123065A
ATEX Kennzeichnung		C	C
Nennleistung	kW	9	18
Nenndrehzahl	min^{-1}	3000	3000
Zulässige Drehzahl max.	min^{-1}	4700	5300
Nenndrehmoment	Nm	28,6	57
Startdrehmoment min.	Nm	43	85
Abwürgdrehmoment	Nm	54	108
Zulässige Radialkraft max.	N	2200	2400
Zulässige Axialkraft max.	N	700	700
Luftverbrauch	m^3/min	10	20
Gewicht	kg	33	54
Schlauchweite Zuluft/Abluft I.D.	mm	25/32	43/63,5

Leistungsdaten bei 6 bar Betriebsdruck und geölter Zuluft

Optionales Zubehör		**Motorgröße 55**	**Motorgröße 65**
Fuß	Bestell-Nr.	440648	440648
Ersatzteilsatz	Bestell-Nr.	440246C	440246B

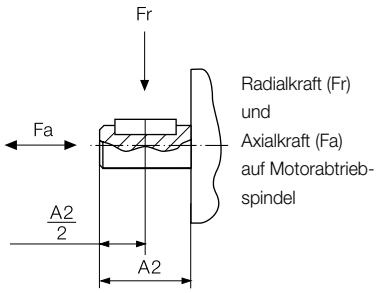

Einbaulagen siehe Seite 39
Schalldämpfung siehe Seite 42
Wartungseinheit siehe Seite 44
Typenschlüssel siehe Seite 46

68X-001F55/IEC112A

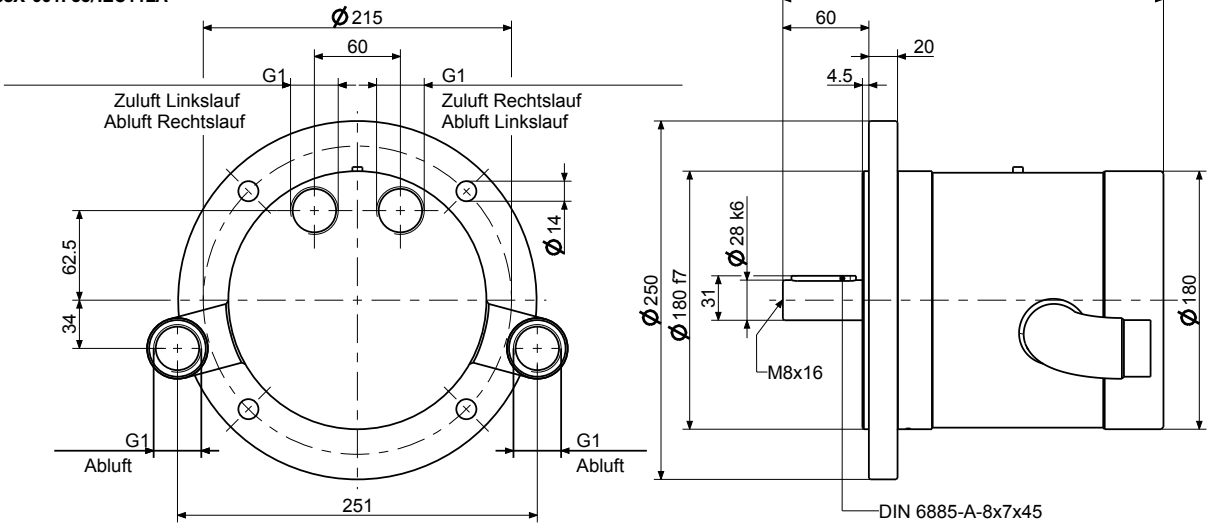

68X-001F65/IEC112A

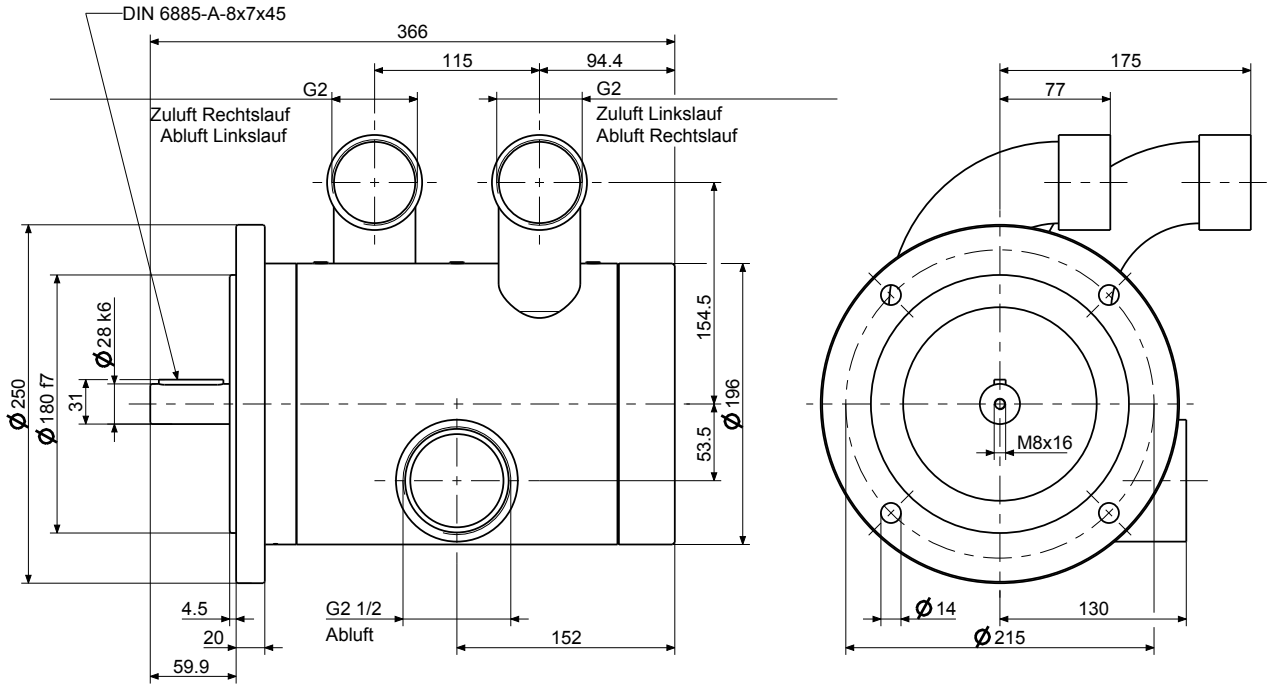

Fuss
Für Motorgröße 55 und 65
(Optionales Zubehör)

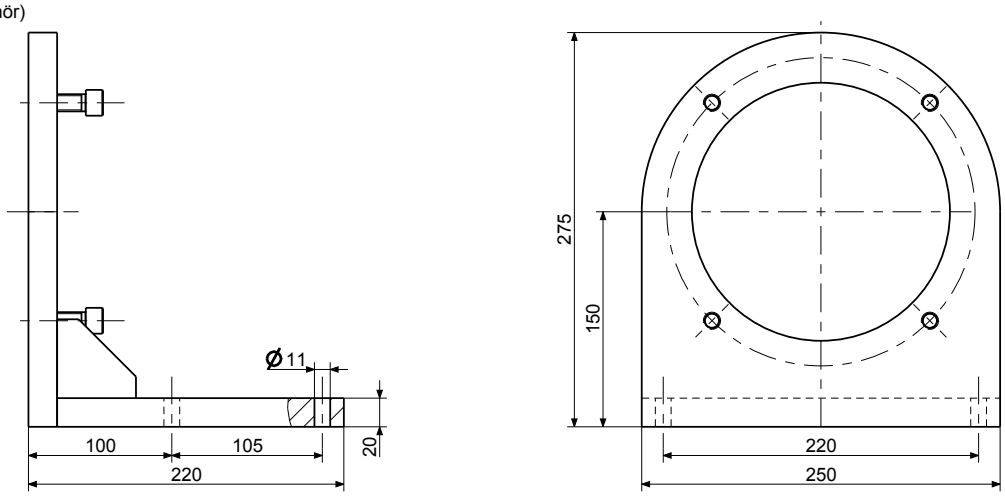

Abmessungen in mm

p107142

1,9 kW / 3,3 kW / 4,6 kW POWER LINE Motoren mit Handhebelventil

Die Motoren dieser Baureihe können wahlweise im Rechts- oder Linkslauf betrieben werden. Zur Umsteuerung dient ein integrierter Handhebel. Außerdem zeichnen sich diese Motoren durch höhere Leistung gegenüber der Baureihe mit 2 Zuluftanschlüssen und gleicher Motorgröße aus.

Motorgröße 32		**Flanschmotor**				**Fußmotor**			
		getriebelos	mit Planetengetriebe			getriebelos	mit Planetengetriebe		
Motor umsteuerbar über integrierten Handhebel	**Typ**	**FM32SU**	**FM32LU**	**FM32LLUA**	**FM32LLUB**	**KM32SU**	**KM32LU**	**KM32LLUA**	**KM32LLUB**
	Bestell-Nr.	441824A	441801A	441825A	441826A	441868A	441869A	441870A	441871A
Nennleistung	kW	1,9	1,9	1,9	1,9	1,9	1,9	1,9	1,9
Nenndrehzahl	min^{-1}	3400	340	170	100	3400	340	170	100
Leerlaufdrehzahl	min^{-1}	6800	680	340	200	6800	680	340	200
Nenndrehmoment	Nm	5,3	53	107	181	5,3	53	107	181
Startdrehmoment min.	Nm	7,9	79	160	271	7,9	79	160	271
Luftverbrauch	m^3/min	1,9	1,9	1,9	1,9	1,9	1,9	1,9	1,9
Gewicht	kg	15,8	18,1	22,7	22,5	17	19,3	23,9	23,7
Schlauchweite Zuluft/Abluft I.D.	mm	15/19				15/19			

Leistungsdaten bei 6 bar Betriebsdruck und geölter Zuluft

Optionales Zubehör		
Ersatzteilsatz	Bestell-Nr.	104355A

Motorgröße 50		**Flanschmotor**				**Fußmotor**			
		getriebelos	mit Planetengetriebe			getriebelos	mit Planetengetriebe		
Motor umsteuerbar über integrierten Handhebel	**Typ**	**FM50SU**	**FM50LU**	**FM50LLUA**	**FM50LLUB**	**KM50SU**	**KM50LU**	**KM50LLUA**	**KM50LLUB**
	Bestell-Nr.	442135A	441828A	442103A	442104A	442140A	441873A	441874A	441875A
Nennleistung	kW	3,3	3,2	3,2	3,2	3,3	3,2	3,2	3,2
Nenndrehzahl	min^{-1}	3000	240	100	75	3000	240	100	75
Leerlaufdrehzahl	min^{-1}	6000	480	200	150	6000	480	200	150
Nenndrehmoment	Nm	10	127	305	407	10	127	305	407
Startdrehmoment min.	Nm	15	190	458	610	15	190	458	610
Luftverbrauch	m^3/min	3,6	3,6	3,6	3,6	3,6	3,6	3,6	3,6
Gewicht	kg	27,8	32,3	33,7	34,1	31,5	33,2	42,5	42,9
Schlauchweite Zuluft/Abluft I.D.	mm	19/25				19/25			

Leistungsdaten bei 6 bar Betriebsdruck und geölter Zuluft

Optionales Zubehör		
Ersatzteilsatz	Bestell-Nr.	104355B

Motorgröße 52		**Flanschmotor**				**Fußmotor**			
		getriebelos	mit Planetengetriebe			getriebelos	mit Planetengetriebe		
Motor umsteuerbar über integrierten Handhebel	**Typ**	**FM52SU**	**FM52LU**	**FM52LLUA**	**FM52LLUB**	**KM52SU**	**KM52LU**	**KM52LLUA**	**KM52LLUB**
	Bestell-Nr.	441741A	441831A	442105A	442106A	441876A	441877A	441878A	441879A
Nennleistung	kW	4,6	4,5	4,5	4,5	4,6	4,5	4,5	4,5
Nenndrehzahl	min^{-1}	2800	240	100	75	2800	240	100	75
Leerlaufdrehzahl	min^{-1}	5600	480	200	150	5600	480	200	150
Nenndrehmoment	Nm	16	180	430	573	16	180	430	573
Startdrehmoment min.	Nm	24	270	645	860	24	270	645	860
Luftverbrauch	m^3/min	5	5	5	5	5	5	5	5
Gewicht	kg	29,3	28,2	35,9	36,3	33,7	35,4	44,8	45,2
Schlauchweite Zuluft/Abluft I.D.	mm	25/32				25/32			

Leistungsdaten bei 6 bar Betriebsdruck und geölter Zuluft

Optionales Zubehör		
Ersatzteilsatz	Bestell-Nr.	104355C

Wartungseinheit
siehe Seite 44

Typenschlüssel
siehe Seite 46

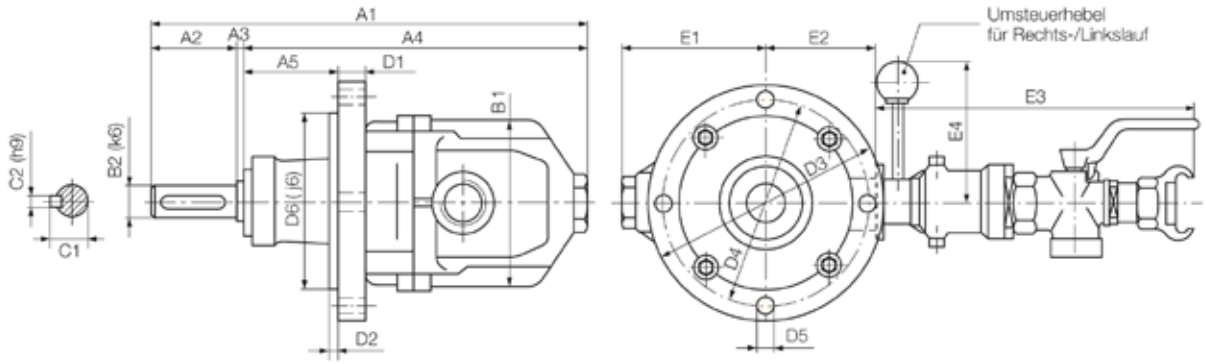

Motor-größe	Typ	Abmessungen Flanschmotor (mm)																		
		A1	A2	A3	A4	A5	B1	B2	C1	C2	D1	D2	D3	D4	D5	D6	E1	E2	E3	E4
32	FM32SU	195	50	3	144	-	132	25	27,9	8	22	4	190	160	14	138	107	117,5	273	140,5
	FM32LU	283		2	231	63						5								
	FM32LLUA/B	364			313	102		30	32,9											
50	FM50SU	243	60	2	182	5	162						220	195		165	105	130		
	FM50LU	364		–	304	97		35	38,3	10										
	FM50LLUA/B	435			374	113		40	43,1	12										
52	FM52SU	262		2	202	5		30	32,9	8										
	FM52LU	384		–	324	95		35	38,3	10										
	FM52LLUA/B	454			394	112		40	43,1	12										

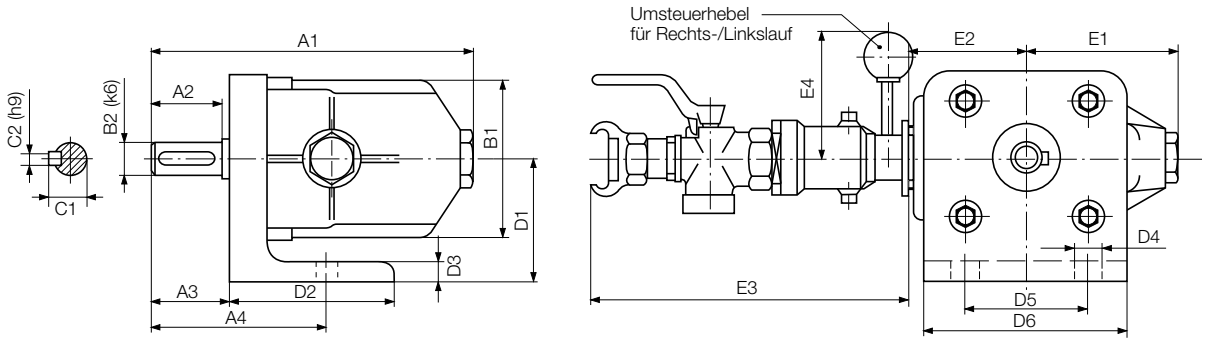

Motor-größe	Typ	Abmessungen Fußmotor (mm)																	
		A1	A2	A3	A4	B1	B2	C1	C2	D1	D2	D3	D4	D5	D6	E1	E2	E3	E4
32	KM32SU	195	50	54	119	132	25	27,9	8	105	115	14	13	90	150	107	117,5	273	140,5
50	KM50SU	242	60	62	142	162	30	32,9		120	130		14	116	182	105	130		
52	KM52SU	262																	

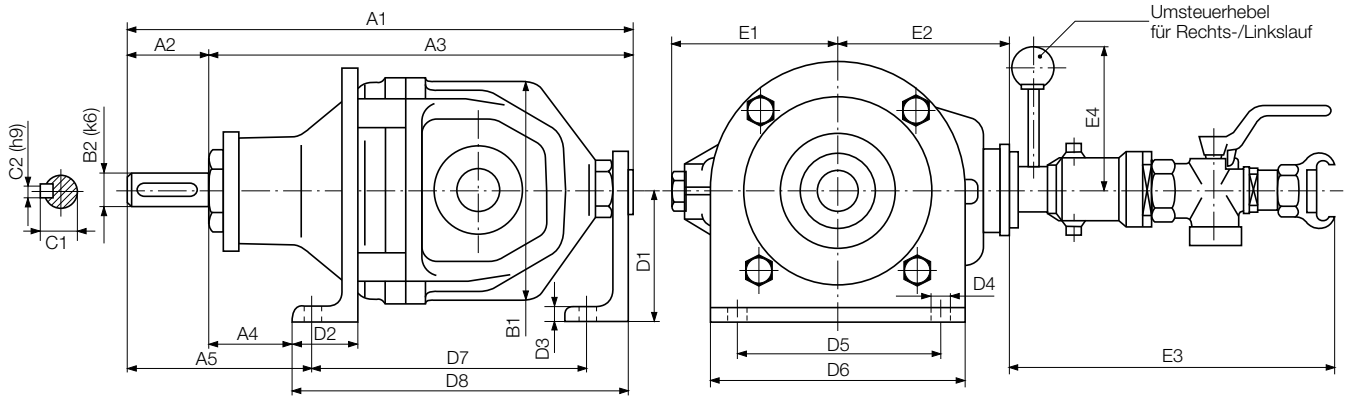

Motor-größe	Typ	Abmessungen Fußmotor (mm)																				
		A1	A2	A3	A4	A5	B1	B2	C1	C2	D1	D2	D3	D4	D5	D6	D7	D8	E1	E2	E3	E4
32	KM32LU	303	50	253	40	90	132	25	27,9	8	93	50	14	13	120	160	161	211	107	117,5	273	140,5
	KM32LLUA/B	384		334	76	142,5		30	32,9								205	255				
50	KM50LU	384	60	324	69	143,5	162	35	38,3	10	100	45			150	190	204	254	105	130		
	KM50LLUA/B	454		394	30	121		40	44,1	12					120	160	265	360	112			
52	KM52LU	403		343	68	143		35	38,3	10		50			150	190	223	273	105			
	KM52LLUA/B	474		414	31	121		40	43,1	12		45			120	160	285	380	115			

Einbaulagen für POWER LINE Motoren mit Schneckengetriebe

Fußmotor	Flanschmotor Flanschanordnung - F1 / F2	Universalgehäuse
OB3 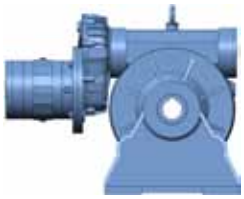	OB3	OB3
OB6	OB6	OB6
OB7	OB7	OB7
OB8	OB8	OB8
OV5	OV5	OV5
OV6 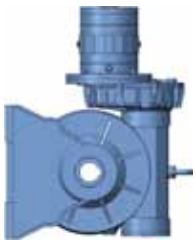	OV6	OV6

Einbaulagen für POWER LINE Motoren mit Stirnradgetriebe

Fußmotor	Flanschmotor
OB3	OB5
OB6	OV1
OB7	OV3
OB8	
OV5	
OV6	

Haltebremse

Unsere Haltebremsen sind auf die Motoren 68X-...F09, 68X-...F11, 68X-...F13 und 68X-...F15 abgestimmt und können zusammen mit den Motoren komplett montiert bestellt werden.
Zudem eignet sich die Haltebremse auch zum Nachrüsten.
Auf Wunsch nehmen wir diese Nachrüstung für Sie vor.

passend für Motor	**Typ**	**68X-...F09**	**68X-...F11**	**68X-...F13/...F15**
Haltebremse	Bestell-Nr.	445709B	446196B	446062C

*) Die Haltebremse ist nicht für die Verwendung mit einem anderen Antriebssystem bestimmt. Bitte nur in Verbindung mit den angegebenen Motortypen verwenden.

Das Bremsdrehmoment entspricht dem doppelten Nenndrehmoment.

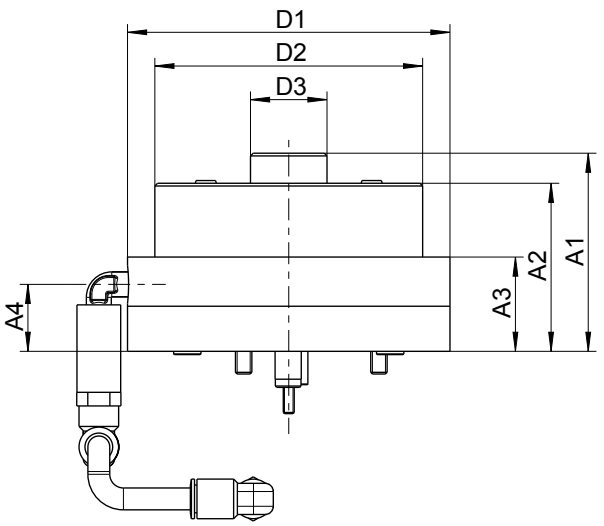

p440244

	Abmessungen Bremseinrichtung (mm)						
Typ	A1	A2	A3	A4	D1	D2	D3
M9U	72,5	61,5	34,5	24,5	118	98	28
M11U M13U M15U	83	-	39	30	190	162	-

Abtriebsspindelvarianten für Motoren mit Schneckengetriebe

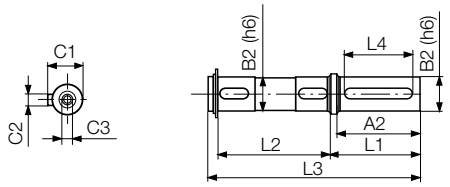

Spindel für Motor mit Schneckengetriebe

Bestell-Nr.	für Hohlwelle mm	Radialkraft max. N	Axialkraft max. N	Abmessungen (mm)									
				A2	B2	C1	C2	C3	L1	L2	L3	L4	
824328	Ø25 x 82	3450	690	60	25	28	8	M8	65	82	154	50	W49
824329	Ø25 x 120	5000	1000							120	192		W63
107573	Ø30 x 127	6200	1240		30	33	8	M10		127	199		W75
824330	Ø35 x 140	7000	1400		35	38	10			140	214		W86
824331	Ø42 x 155	8000	1600	75	42	45	12	M12	80	155	244	60	W110
824332	Ø45 x 165	13800	2760	80	45	48,5	14		85	165	261	70	W130

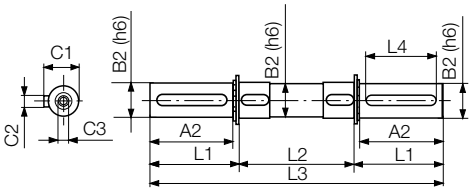

Spindel für Motor mit Schneckengetriebe

Bestell-Nr.	für Hohlwelle mm	Radialkraft max. N	Axialkraft max. N	Abmessungen (mm)									
				A2	B2	C1	C2	C3	L1	L2	L3	L4	
824333	Ø25 x 82	3450	690	60	25	28	8	M8	63,2	82	208,4	50	W49
824334	Ø25 x 120	5000	1000							120	246,4		W63
813122	Ø30 x 127	6200	1240		30	33	8	M10	64	127	255		W75
824335	Ø35 x 140	7000	1400		35	38	10			140	268		W86
824336	Ø42 x 155	8000	1600	75	42	45	12	M12	79,2	155	313,4	60	W110
824337	Ø45 x 165	13800	2760	80	45	48,5	14		84,7	165	334,4	70	W130

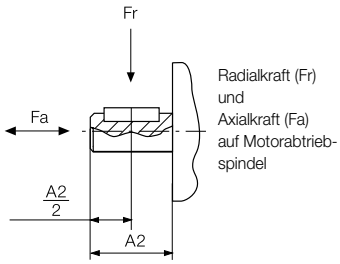

Flanschausführungen für Motoren mit Schneckengetriebe

F

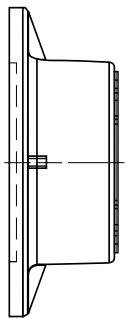

Flansch für Motor mit Schneckengetriebe

Getriebetyp	Bestell-Nr.
W63U	830929
W75U	834335
W86U	830931
W110U	830934

FC

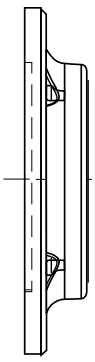

Flansch für Motor mit Schneckengetriebe

Getriebetyp	Bestell-Nr.
W63U	830930
W75U	106042
W86U	830932
W110U	830935

Schalldämpfersatz mit Anschlussset (gemäß Tabelle unten)

passend für Motor	Motorgröße	9	11	13	15	55	65
Schlauchsatz (Zu-/Abluftschlauch), Länge 2 m							
für Betrieb des Motors umsteuerbar	Bestell-Nr.	310740A	310741A	310742A	310742A	-	-
für Betrieb des Motors in einer Drehrichtung	Bestell-Nr.	310740D	310741D	310742D	310742D	-	-
Schallpegel ohne Schalldämpfer	dB(A)	124,7	122,8	119,2	122,1	123	-
Abluftfilter inkl. Zu-/Abluftschlauch							
für Betrieb des Motors in einer Drehrichtung	Bestell-Nr.	310740B	310741B	-	-	-	-
Schallpegel	dB(A)	88,1	90	-	-	-	-
Schalldämpfer inkl. Zu-/Abluftschlauch							
bei Betrieb des Motors in einer Drehrichtung	Bestell-Nr.	310740C	310741C	310742C	310742C	-	-
Schallpegel	dB(A)	89,9	93,8	90,5	91,9	-	-
Schalldämpfersatz mit Anschlussset (gemäß Tabelle unten)							
bei Betrieb des Motors in einer Drehrichtung	Bestell-Nr.	-	-	-	-	440615C	440614A
bei Betrieb des Motors umsteuerbar	Bestell-Nr.	-	-	-	-	440615B	440614B
Schallpegel	dB(A)	-	-	-	-	106	120

		A (Zuluft)		B (Abluft)		C/D/E/F	
Bestell-Nr.	Enthält	D1	D2	D1	D2	D3	D4
310740A	A, B	19	G½	19	G½	-	-
310740B	A, B, C	15				110	285
310740C	A, B, D					100	195
310740D	A, B					-	-
310741A	A, B	25	G¾	25	G¾	-	-
310741B	A, B, C	19				110	285
310741C	A, B, D					100	195
310741D	A, B					-	-
310742A	A, B	32	G1	32	G1	-	-
310742C	A, B, E	25				134	434
310742D	A, B					-	-
440615C	3xE	25	G1	32	G1	134	434
440615B	2xE						
440614B	F	43	G2	-	G 2 ½		
440614A	E, F				G2; G 2 ½		

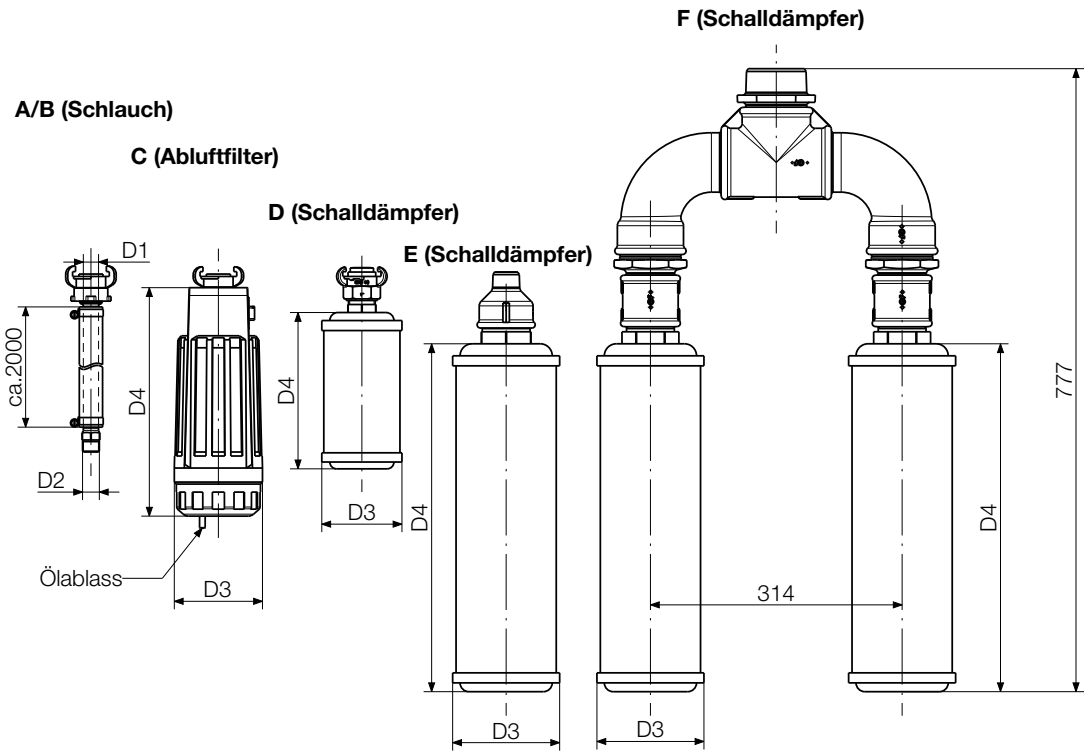

Abmessungen in mm

p107521

ZUBEHÖR

Wartungseinheit bestehend aus Filter, Öler und Doppelnippel wahlweise mit bzw. ohne Druckregelventil erhältlich
Druckregelventil mit Manometer

passend für Motorgröße (MG) Motortyp	Bestell-Nr. Wartungseinheit ohne Druckregelventil	Bestell-Nr. Wartungseinheit mit Druckregelventil	Bestell-Nr. Druckregelventil mit Manometer	Anschlussge-winde	Regelbereich
MG9	821609A	821179A	821999A	G1	0,5 - 10 bar
MG11					
FM32/KM32					
FM50/KM50					
MG13/15	805044A	805044B	816657A	G 1 ½	
FM52/KM52					
68X-001F55/IEC112A					
68X-001F65/IEC112A	350005A	350005B	816658A	G2	

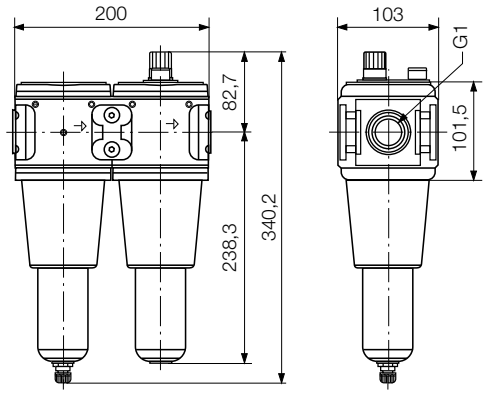

821609A
Wartungseinheit ohne Druckregelventil G1

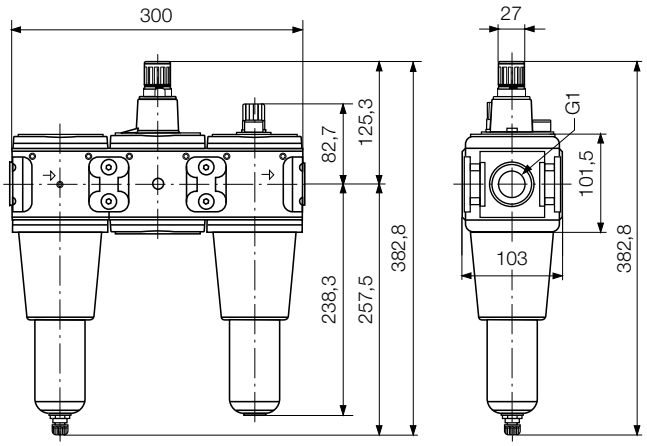

821179A
Wartungseinheit mit Druckregelventil G1

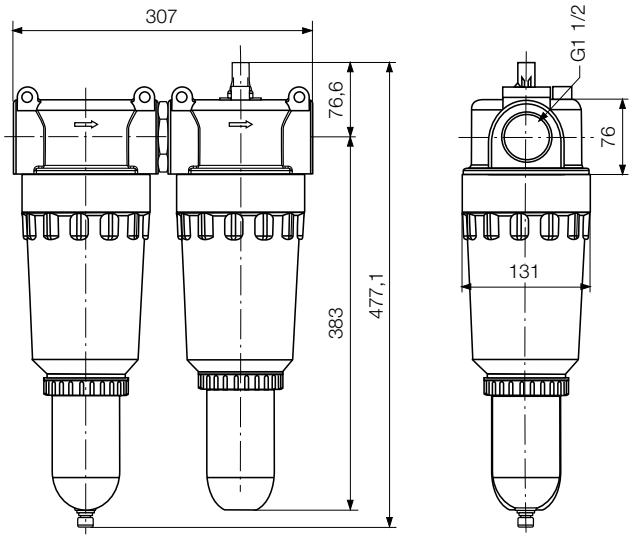

805044A
Wartungseinheit ohne Druckregelventil G 1 ½

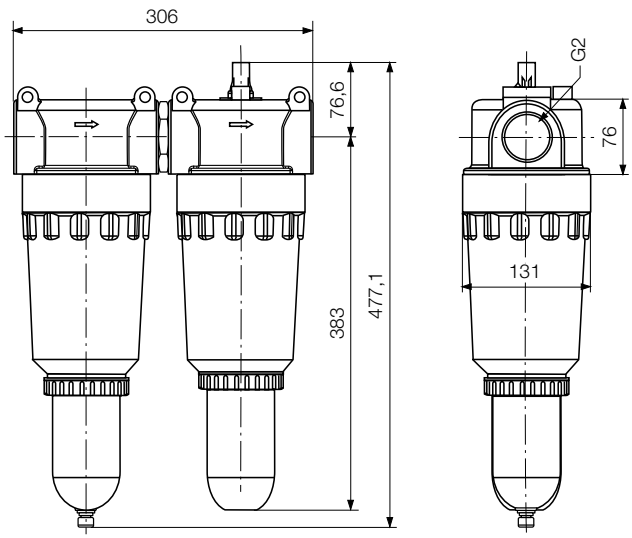

350005A
Wartungseinheit ohne Druckregelventil G2

TYPENSCHLÜSSEL - bei Bestellung ist die Angabe des Typs notwendig

z.B.: 68 X - W 030 * - 0B3 - 09 ..

- Zusatzangabe: B = Haltebremse, IEC = Flanschart, Z = Zwangsanlauf
- Motorgröße
- Einbaulage, siehe Seite 36/37; internes Getriebe ohne Kennbuchstabe
- U = Universalgehäuse; F = Flanschausführung
  F1 = Flanschanordnung links, F2 = Flanschanordnung rechts
  K, KA = Fußausführung
- Übersetzung (z.B. 030 : i = 30)
- W = Schneckengetriebe, P = Planetengetriebe, S = Stirnradgetriebe, internes Getriebe ohne Kennbuchstabe
- X = Atex-konform
- Motorbaureihe

z.B.: FM 32 LL U A

- A: Übersetzung 1; B: Übersetzung 2
- U = mit Hand umsteuerbar
- S = ohne Getriebe, L = kleine Übersetzung, LL = große Übersetzung
- Motorgröße
- FM = Flanschmotor, KM = Fußmotor

Einsatz im explosionsgeschützten Bereich

Ex Die entsprechend gekennzeichneten Motoren sind für den Einsatz in explosionsgefährdeten Bereichen geeignet.

Benötigen Sie Unterstützung bei der Auswahl des geeigneten Antriebssystems?

Teilen Sie uns Ihre Einsatzbedingungen mit, unsere Anwendungsberater helfen Ihnen gerne weiter:

Anwendung:	
In welcher Umgebung wird der Motor eingesetzt?	**ATEX-Anforderung / Explosionsschutz?** ☐ **ja** ☐ **nein** wenn ja, welche Schutzklasse: **Lebensmitteltauglichkeit?** ☐ **ja** ☐ **nein** **Sterilisierbarkeit?** ☐ **ja** ☐ **nein** **Säurebeständigkeit?** ☐ **ja** ☐ **nein** **Dampfbeständigkeit?** ☐ **ja** ☐ **nein**
Einsatzbedingungen:	**Dauerbetrieb (24 Stunden Non-stop)** ☐ **ja** ☐ **nein** **Einschaltdauer in Stunden/Tag:** **Tage/Jahr:** **Zykluszeit (s):** **Abwürgefest?** ☐ **ja** ☐ **nein** **Selbsthemmung?** ☐ **ja** ☐ **nein**
Gewünschte Drehrichtung:	☐ **links** ☐ **rechts** ☐ **umsteuerbar** (Blick vom Lufteinlass aus)
Motordaten:	**Leistung:** **W** **Nenndrehmoment:** **Nm** **Nenndrehzahl:** **1/min**
Leistungsbeeinflussende Einsatzbedingungen:	**Betriebsdruck (am Motoreinlass):** **bar** **Betrieb mit geölter Luft möglich?** ☐ **ja** ☐ **nein** **Kleinster Öffnungsquerschnitt von Anschlussstücken/Schläuchen?** **mm**
Motorausführung Außenteile:	☐ **Standardstahl** ☐ **Rostfrei** ☐ **Aluminium** ☐ **Kunststoff** ☐ **Keramik** **Andere:**
Ausführung Abtriebsspindel:	**Befestigungswunsch:** (z. B. Passfederwelle, Vierkant, Sechskant, Spannzange, Bohrfutterkegel, etc.) **Wunschabmessung:**
Ausführung Motorbefestigung:	**Befestigungswunsch:** (Fuß, Flansch, etc.) **Wunschabmessung:**
Zusatzkomponenten:	☐ **Haltebremse** ☐ **Betriebsbremse** **Getriebe:**
Preisvorstellung:	
Jahresbedarf	

DEPRAG SCHULZ GMBH u. CO.
Postfach 1352, D-92203 Amberg
Carl-Schulz-Platz 1, D-92224 Amberg
Tel. (0 96 21) 371-0, Fax (0 96 21) 371-120
www.deprag.com
info@deprag.de

ZERTIFIZIERT NACH DIN EN ISO 9001

© DEPRAG. Alle Rechte und technischen Änderungen vorbehalten – Fri