DEPRAG
machines unlimited

# MINIMAT® Schrauber

## Die Basislösung für nahezu alle Schraubaufgaben

## Winkelbauform - Drehmomente von 0,3 - 67 Nm

- hochgenaue Abschaltkupplung
- für beengte Platzverhältnisse
- langlebig, robust

Die besondere Stärke der MINIMAT® Schrauber in Winkelbauform liegt beim Schrauben in Drehmomentbereichen von 0,3 Nm bis 67 Nm. In diesem Bereich kann nicht nur geschraubt, sondern auch justiert werden.

Die außergewöhnliche Verarbeitungsqualität der ergonomischen MINIMAT® Schrauber und die Auslegung auf den harten Industrieeinsatz, sichern extrem hohe Standzeiten.

## Einbauschrauber pneumatisch

Die MINIMAT® Kupplung arbeitet nach dem lange bewährten Prinzip einer mechanischen Trenn- und Abschaltkupplung.
Die hochgenaue Abschaltkupplung macht eine Drehmomentgenauigkeit von ≤3% Standardabweichung möglich, die auch bei Millionen von Schaltungen eingehalten wird.
DEPRAG Druckluftschrauber mit Abschaltkupplung erfüllen unter geeigneten Umgebungsbedingungen einen Cmk-Wert von ≥1,67 bei 15% Toleranz bezogen auf 6 Sigma nach ISO 5393.
Anders ausgedrückt bedeutet ein Cmk-Wert von 1,67 einen Fehleranteil von 0,6 pro einer Million Verschraubungen.
Die MINIMAT® Einbauspindeln lassen sich einfachst integrieren und sind äußerst klein.
Ölfreier oder ölnebelgeschmierter Betrieb ist nur eine Frage des Einsatzfalles.
Unsere stationären DEPRAG MINIMAT® Schrauber in Winkelbauform gibt es für Rechtslauf und umsteuerbar.
Sie werden vorzugsweise für räumlich beengte Verhältnisse an der Schraubstelle eingesetzt.

# TECHNISCHE DATEN

| Schrauberausführung | | Motorgröße 2 | | |
|---|---|---|---|---|
| Schrauber rechtslaufend<br>Start durch Fremdventil | **Typ**<br>Bestell-Nr. | **377-320-7-E6,3**<br>200616B | **377-420-7-E6,3**<br>200616D | **377-520-7-E6,3**<br>200616C |
| Abtriebspindel<br>Antrieb für zugehörige Werkzeuge | | Außenvierkant DIN 3121 - E6,3 (1/4")<br>Innenvierkant DIN 3121 - G6,3 (1/4") | | |
| Schrauber rechtslaufend<br>Start durch Fremdventil | **Typ**<br>Bestell-Nr. | **377-320-7-F6,3**<br>2006161B | **377-420-7-F6,3**<br>2006161D | **377-520-7-F6,3**<br>2006161C |
| Abtriebspindel<br>Antrieb für zugehörige Werkzeuge | | Innensechskant DIN ISO 1173 - F6,3 (1/4") mit Schnellwechselfutter<br>Außensechskant DIN ISO 1173 - E6,3 (1/4") | | |
| Drehmoment min. | Nm | 0,4 | 0,4 | 0,3 |
| Drehmoment max. | Nm | 3,6 | 4,5 | 6,5 |
| Drehzahl, Leerlauf | $min^{-1}$ | 1070 | 710 | 470 |
| Luftverbrauch | $m^3/min$ | 0,3 | 0,3 | 0,3 |
| Gewicht | kg | 0,9 | 0,9 | 0,9 |
| Schlauch für Zuluft (Außen-/Innen-Ø) | mm | 8 / 5,5 | 8 / 5,5 | 8 / 5,5 |
| Schlauch für Funktionskontrolle (Außen-/Innen-Ø) | mm | 4 / 2,5 | 4 / 2,5 | 4 / 2,5 |
| Schallpegel | dB (A | 72 | 72 | 72 |

| Schrauberausführung | | Motorgröße 2 | | |
|---|---|---|---|---|
| Schrauber umsteuerbar<br>Start durch Fremdventil | **Typ**<br>Bestell-Nr. | **377-320-7U-E6,3**<br>200633B | **377-420-7U-E6,3**<br>200633D | **377-520-7U-E6,3**<br>200633C |
| Abtriebspindel<br>Antrieb für zugehörige Werkzeuge | | Außenvierkant DIN 3121 - E6,3 (1/4")<br>Innenvierkant DIN 3121 - G6,3 (1/4") | | |
| Schrauber umsteuerbar<br>Start durch Fremdventil | **Typ**<br>Bestell-Nr. | **377-320-7U-F6,3**<br>2006331B | **377-420-7U-F6,3**<br>2006331D | **377-520-7U-F6,3**<br>2006331C |
| Abtriebspindel<br>Antrieb für zugehörige Werkzeuge | | Innensechskant DIN ISO 1173 - F6,3 (1/4") mit Schnellwechselfutter<br>Außensechskant DIN ISO 1173 - E6,3 (1/4") | | |
| Drehmoment min. | Nm | 0,4 | 0,4 | 0,3 |
| Drehmoment max. | Nm | 3,6 | 4,5 | 6,5 |
| Drehzahl, Leerlauf | $min^{-1}$ | 1070 | 580 | 470 |
| Luftverbrauch | $m^3/min$ | 0,3 | 0,3 | 0,3 |
| Gewicht | kg | 0,9 | 0,9 | 0,9 |
| Schlauch für Zuluft (Außen-/Innen-Ø) | mm | 8 / 5,5 | 8 / 5,5 | 8 / 5,5 |
| Schlauch für Funktionskontrolle (Außen-/Innen-Ø) | mm | 4 / 2,5 | 4 / 2,5 | 4 / 2,5 |
| Schallpegel | dB (A) | 76 | 76 | 76 |

Leistungsdaten bei 6,3 bar Betriebsdruck

Passendes Zubehör siehe Seite 7.

Entsprechende Einsteckwerkzeuge finden Sie auch in unserer Druckschrift D3320.

# MASSBLATT

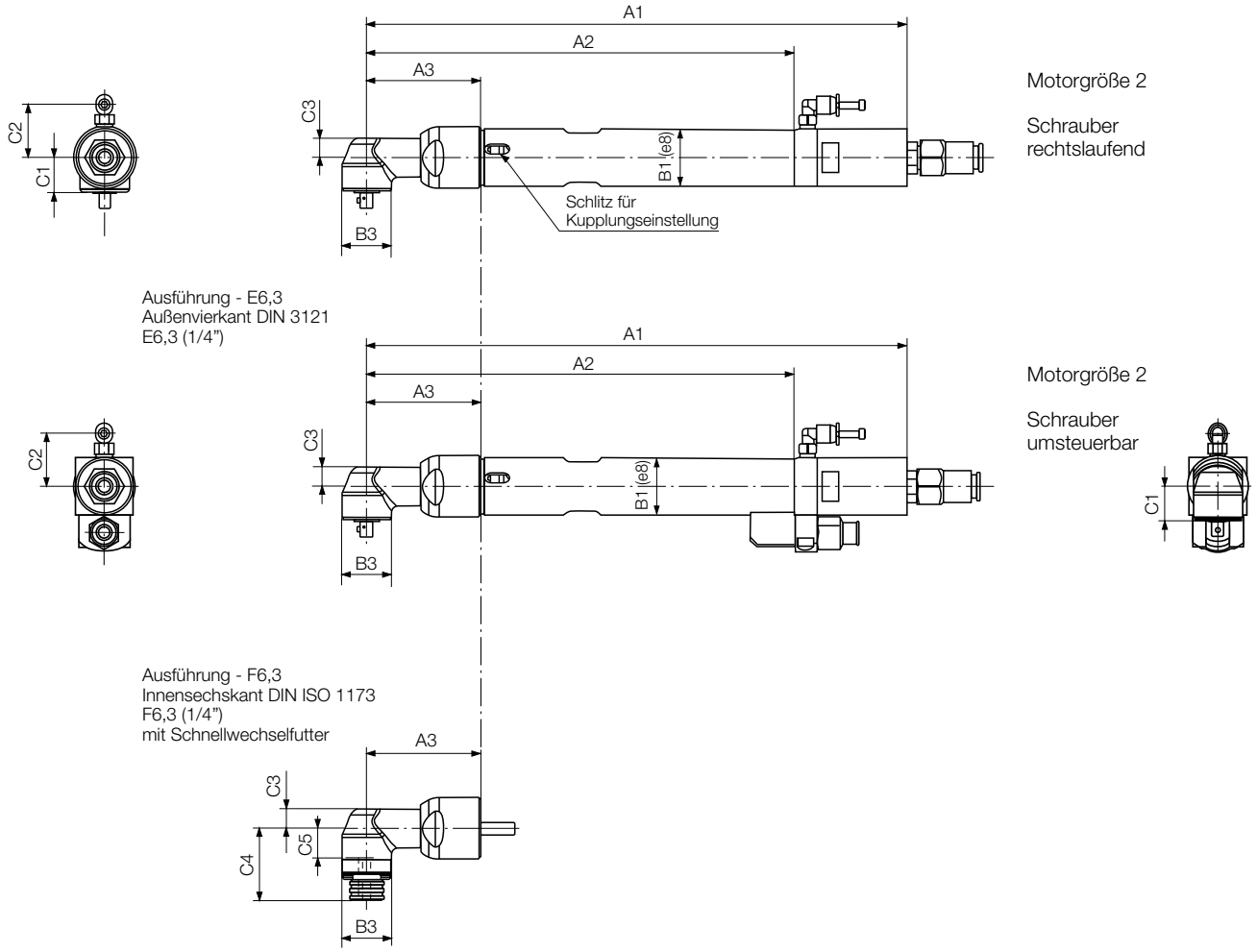


3955584

**Motorgröße 2**

| Typ | | | Abmessungen (mm) | | | | | | | | | |
|---|---|---|---|---|---|---|---|---|---|---|---|---|
| Schrauber rechtslaufend | | | A1 | A2 | A3 | B1 | B3 | C1 | C2 | C3 | C4 | C5 |
| 377-320-7-E6,3 | 377-420-7-E6,3 | 377-520-7-E6,3 | 263,2 | 208,2 | 55,4 | 27 | 24 | 17,1 | 25,5 | 9,5 | 35,1 | 14,1 |
| 377-320-7-F6,3 | 377-420-7-F6,3 | 377-520-7-F6,3 | | | | | | | | | | |
| Schrauber umsteuerbar | | | | | | | | | | | | |
| 377-320-7U-E6,3 | 377-420-7U-E6,3 | 377-520-7U-E6,3 | 263,2 | 208,2 | 55,4 | 27 | 24 | 17,1 | 25,5 | 9,5 | 35,1 | 14,1 |
| 377-320-7U-F6,3 | 377-420-7U-F6,3 | 377-520-7U-F6,3 | | | | | | | | | | |

# TECHNISCHE DATEN

| Schrauberausführung | | Motorgröße 3 | | | |
|---|---|---|---|---|---|
| Schrauber rechtslaufend<br>Start durch Fremdventil | **Typ**<br>Bestell-Nr. | **377-230-7-E10**<br>200941B | **377-730-7-E10**<br>200941C | **377-330-7-E10**<br>200941D | **377-430-7-E10**<br>200941E |
| Abtriebspindel<br>Antrieb für zugehörige Werkzeuge | | Außenvierkant DIN 3121 - E10 (3/8")<br>Innenvierkant DIN 3121 - G10 (3/8") | | | |
| Drehmoment min. | Nm | 4 | 4 | 4 | 4 |
| Drehmoment max. | Nm | 7 | 12 | 20 | 35 |
| Drehzahl, Leerlauf | $min^{-1}$ | 1500 | 840 | 450 | 240 |
| Luftverbrauch | $m^3/min$ | 0,45 | 0,45 | 0,45 | 0,45 |
| Gewicht | kg | 1,9 | 1,9 | 1,9 | 1,9 |
| Schlauch für Zuluft (Außen-/Innen-Ø) | mm | 10 / 7 | 10 / 7 | 10 / 7 | 10 / 7 |
| Schlauch für Funktionskontrolle (Außen-/Innen-Ø) | mm | 4 / 2,5 | 4 / 2,5 | 4 / 2,5 | 4 / 2,5 |
| Schallpegel | dB (A | 79 | 79 | 79 | 79 |

| Schrauberausführung | | Motorgröße 3 | | | |
|---|---|---|---|---|---|
| Schrauber umsteuerbar<br>Start durch Fremdventil | **Typ**<br>Bestell-Nr. | **377-230-7U-E10**<br>200619B | **377-730-7U-E10**<br>200619C | **377-330-7U-E10**<br>200619D | **377-430-7U-E10**<br>200619E |
| Abtriebspindel<br>Antrieb für zugehörige Werkzeuge | | Außenvierkant DIN 3121 - E10 (3/8")<br>Innenvierkant DIN 3121 - G10 (3/8") | | | |
| Drehmoment min. | Nm | 4 | 4 | 4 | 4 |
| Drehmoment max. | Nm | 6,5 | 10 | 19 | 32 |
| Drehzahl, Leerlauf | $min^{-1}$ | 1400 | 730 | 365 | 190 |
| Luftverbrauch | $m^3/min$ | 0,45 | 0,45 | 0,45 | 0,45 |
| Gewicht | kg | 2,15 | 2,15 | 2,15 | 2,15 |
| Schlauch für Zuluft (Außen-/Innen-Ø) | mm | 10 / 7 | 10 / 7 | 10 / 7 | 10 / 7 |
| Schlauch für Funktionskontrolle (Außen-/Innen-Ø) | mm | 4 / 2,5 | 4 / 2,5 | 4 / 2,5 | 4 / 2,5 |
| Schallpegel | dB (A) | 79 | 79 | 79 | 79 |

Leistungsdaten bei 6,3 bar Betriebsdruck

Passendes Zubehör siehe Seite 7.

Entsprechende Einsteckwerkzeuge finden Sie auch in unserer Druckschrift D3320.

# MASSBLATT

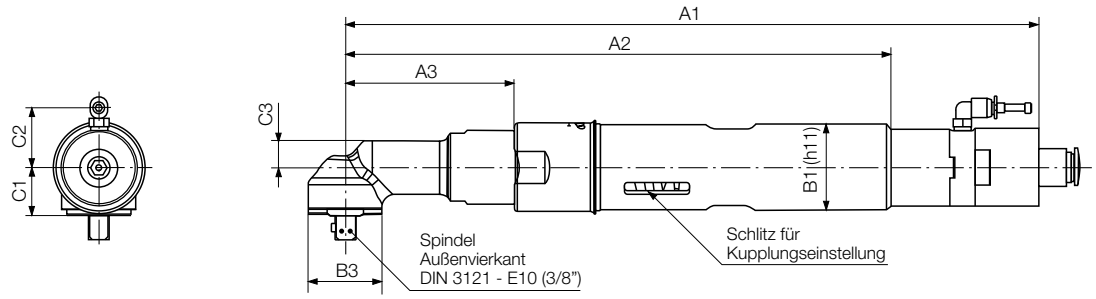


Motorgröße 3

Schrauber rechtslaufend

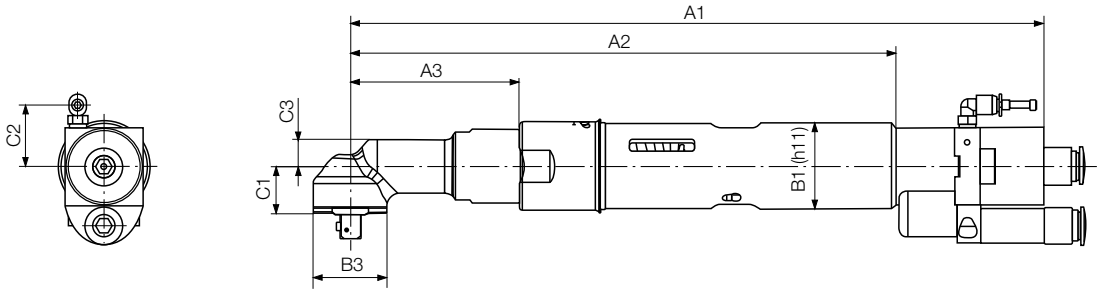


Motorgröße 3

Schrauber umsteuerbar

2009421

**Motorgröße 3**

| Typ | Abmessungen (mm) | | | | | | | |
|---|---|---|---|---|---|---|---|---|
| Schrauber rechtslaufend | A1 | A2 | A3 | B1 | B3 | C1 | C2 | C3 |
| 377-230-7-E10<br>377-730-7-E10<br>377-330-7-E10<br>377-430-7-E10 | 324,3 | 255,3 | 78,9 | 40 | 34,5 | 22,6 | 28 | 12,5 |
| Schrauber umsteuerbar | | | | | | | | |
| 377-230-7U-E10<br>377-730-7U-E10<br>377-330-7U-E10<br>377-430-7U-E10 | 324,3 | 255,3 | 78,9 | 40 | 34,5 | 22,6 | 28,5 | 12,5 |

# TECHNISCHE DATEN

| Schrauberausführung | | Motorgröße 4 | | | |
|---|---|---|---|---|---|
| | | rechtslaufend | | umsteuerbar | |
| Schrauber<br>Start durch Fremdventil | **Typ**<br>Bestell-Nr. | **377-740-7-E12,5**<br>200662C | **377-840-7-E12,5**<br>200662D | **377-740-7U-E12,5**<br>200671C | **377-840-7U-E12,5**<br>200671D |
| Abtriebspindel<br>Antrieb für zugehörige Werkzeuge | | Außenvierkant DIN 3121 - E12,5 (1/2")<br>Innenvierkant DIN 3121 - G12,5 (1/2") | | | |
| Drehmoment min. | Nm | 20 | 20 | 15 | 15 |
| Drehmoment max. | Nm | 48 | 67 | 46 | 65 |
| Drehzahl, Leerlauf | $min^{-1}$ | 390 | 270 | 300 | 220 |
| Luftverbrauch | $m^3/min$ | 1,1 | 1,1 | 1,1 | 1,1 |
| Gewicht | kg | 2,7 | 2,7 | 3,1 | 3,1 |
| Schlauch für Zuluft (Außen-/Innen-Ø) | mm | 12 / 8 | 12 / 8 | 12 / 8 | 12 / 8 |
| Schlauch für Funktionskontrolle (Außen-/Innen-Ø) | mm | 4 / 2,5 | 4 / 2,5 | 4 / 2,5 | 4 / 2,5 |
| Schallpegel | dB (A) | 78 | 78 | 80 | 80 |

Leistungsdaten bei 6,3 bar Betriebsdruck

Passendes Zubehör siehe Seite 7.

Entsprechende Einsteckwerkzeuge finden Sie auch in unserer Druckschrift D3320.

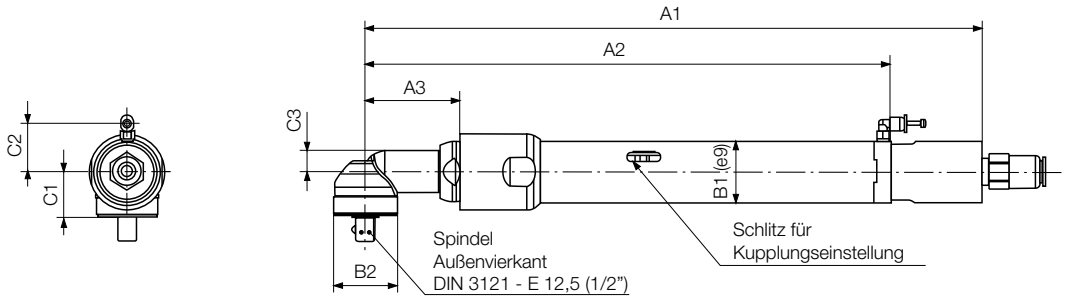


Motorgröße 4

Schrauber rechtslaufend

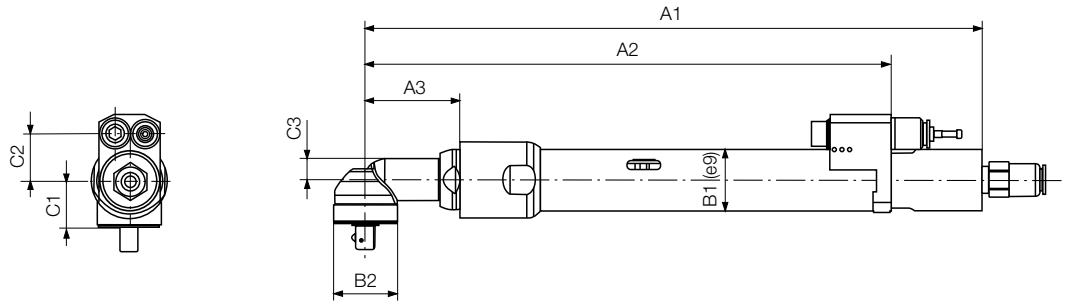


Motorgröße 4

Schrauber umsteuerbar

201227

**Motorgröße 4**

| Typ<br>Schrauber rechtslaufend | Typ<br>umsteuerbar | Abmessungen (mm) | | | | | | | |
|---|---|---|---|---|---|---|---|---|---|
| | | A1 | A2 | A3 | B1 | B2 | C1 | C2 | C3 |
| 377-740-7-E12,5 | 377-740-7U-E12,5 | 401 | 341 | 61,5 | 40 | 41 | 29,5 | 30,5 | 13,8 |
| 377-840-7-E12,5 | 377-840-7U-E12,5 | | | | | | | | |

# ZUBEHÖR

## Im Lieferumfang des Schraubers enthalten

1 Satz Anschlusskupplungen und Nippel · 1 Satz Einstellwerkzeuge · 1 Satz Kupplungsfedern

## Optionales Zubehör

| **passend für** | | **Motorgröße 2** | **Motorgröße 3** rechtslaufend/umsteuerbar | **Motorgröße 4** |
|---|---|---|---|---|
| Abluftanschluss in Schrauberachse | Bestell-Nr. | 386924A | 386924A / 386924C | 351820R |
| 90° zur Schrauberachse | Bestell-Nr. | 386924B | 386924B / 386924D | 351820U |

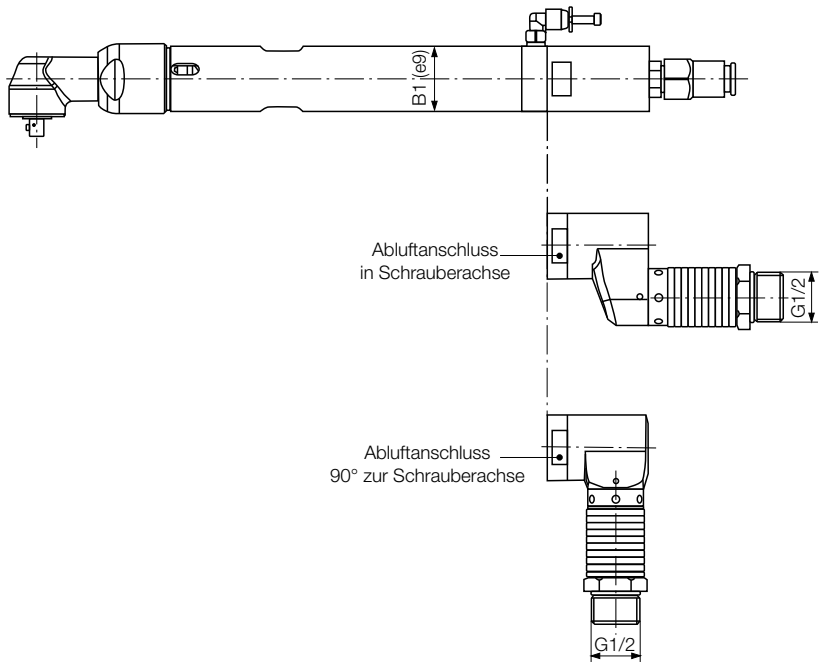


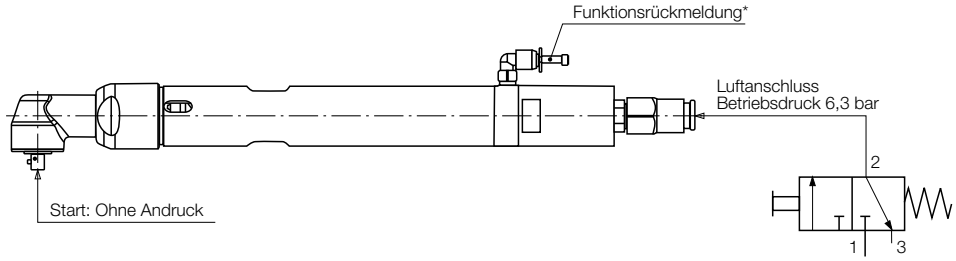


Start: Durch Fremdventil (3/2-Wege)
Schrauber mit einer Drehrichtung - rechtslaufend

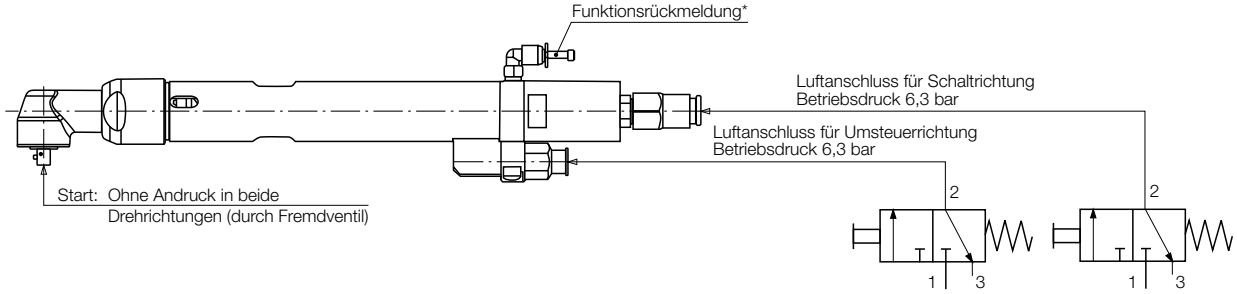


Start: Durch Fremdventil (3/2-Wege) in Schaltrichtung und Umsteuerrichtung
Schrauber umsteuerbar, Drehmoment in Schaltrichtung einstellbar. In Umsteuerrichtung volles Motordrehmoment.

*) An der Funktionsrückmeldeleitung steht während der Schrauberlaufzeit ein Luftdruck von ca. 2 bar an.

**DEPRAG SCHULZ GMBH u. CO.**
Postfach 1352, D-92203 Amberg
Carl-Schulz-Platz 1, D-92224 Amberg
Tel. (0 96 21) 371-0, Fax (0 96 21) 371-120
www.deprag.com
info@deprag.de

ZERTIFIZIERT NACH DIN EN ISO 9001

© DEPRAG. Alle Rechte und technischen Änderungen vorbehalten – Fri