TRAGBARES NADELMARKIERSYSTEM
E-TOUCH XL

SIC MARKING

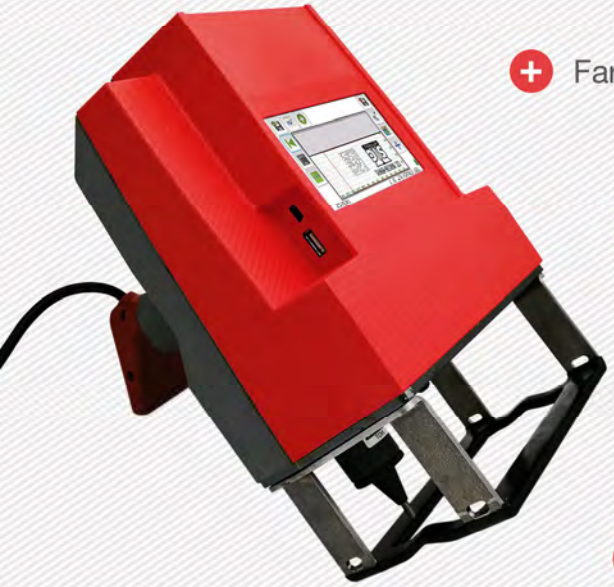

- Farbiger Touchscreen
- Optimale Bildschirmauflösung für perfekte Darstellung der Markierung und präzise Vergrößerung von Details
- Benutzerfreundliche Programmierung mit Icons
- Auch mit Handschuhen verwendbar

FUNKTIONELL
Austauschbare Frontplatten durch ein neues Magnet-Haltesystem

EFFIZIENT
Ein großes Markierfenster von 120 x 50 mm für Text, DataMatrix oder Logo

PRÄZISE
Belastbarer Kreuztisch für präzise und gleichmäßige Markierung im gesamten Markierbereich

GESAMTPAKET

- Transportkoffer
- Zubehör und Bedienungsanleitung

E-TOUCH BESONDERHEITEN

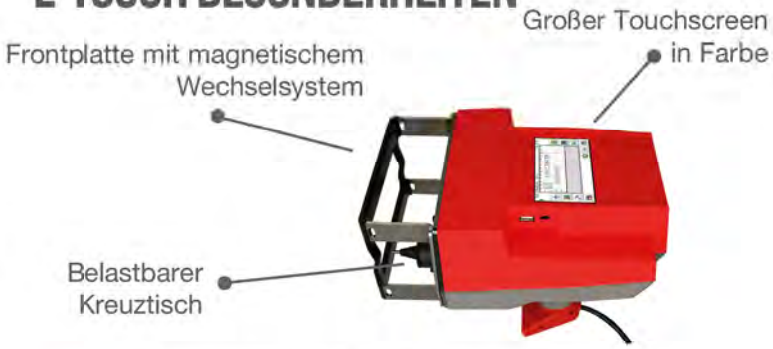

Komponenten für die Verwendung im industriellen Umfeld bieten ROBUSTHEIT BEI NUR 2,6 kg.

MARKIERBEISPIELE

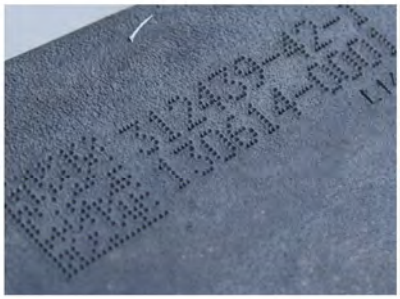

TECHNISCHE & MECHANISCHE EIGENSCHAFTEN

	e-touch XL
Markierfenster	120 x 50 mm
Äußere Abmessungen	272 x 194 x 251 mm
Gewicht	2,6 kg
Nadel	Karbid
Kabellänge	5 m

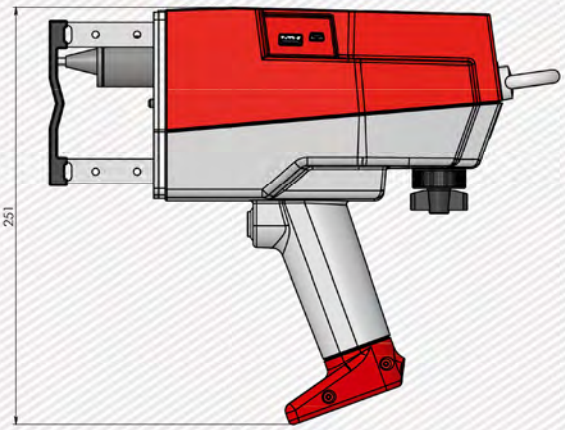

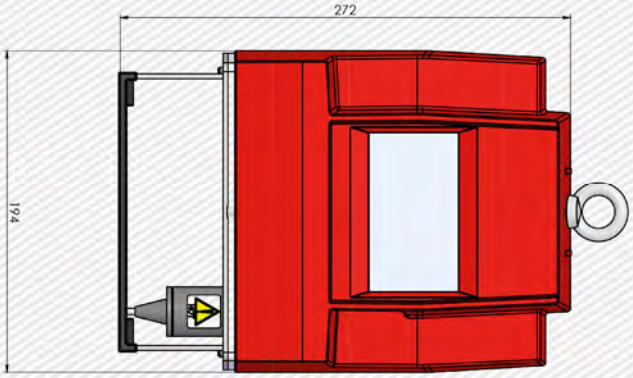

OPTIONEN

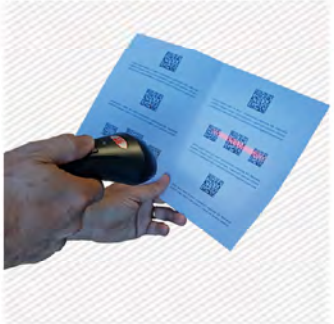

1D / 2D
Codeleser
(drahtlos)

Booster-
Option für tiefe
Markierung

Haken- und
Balanciersystem

Bluetooth USB Dongle
zur Programmierung
über Android-App

Strichcodeleser
(drahtlos)

Schwenkbare
Säulenvorrichtung

- Magnetische Frontplatte
- Sonderfrontplatten
- Wartungssatz

INTERNER CONTROLLER

- Farbiger Touchscreen mit Vorschau in Originalgröße
- USB Port, ermöglicht einfache Dateiübertragung
- Benutzerfreundliche beidhändige Programmierung mittels Icons
- Verschiedenste Markieroptionen (DataMatrix, Bogensatz, alphanumerisch, Logos...)
- Geringer Platzbedarf
- Voll programmierbar

Technische & elektronische Eigenschaften

	E1 Controller
LCD Bildschirm	HD Farbe, 95 x 55 mm
Wechsel der Bildschirmausrichtung	Ja - Anpassung an unterschiedliche Säulen-Anwendungen
Tastatur	Touchscreen
Leistung	100 Watt
Stromzufuhr	18V / 3A
Inputs/Outputs	Steckbuchse
PC Software	Erstellung, Sicherung, Übertragung von Logodateien

ANWENDUNG

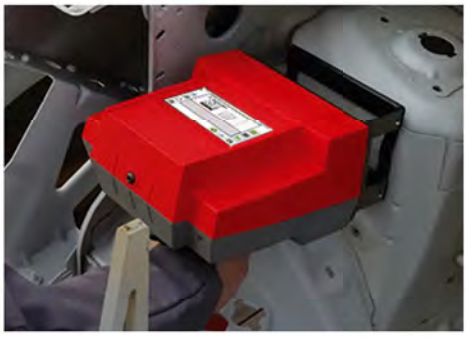

E1 SOFTWARE

Softwarefunktionen

Speicher	>100 MB
Variablen	Alphanumerisch, Zähler, Zeitstempel, Strichcode
Logos	Download von einem PC oder USB-Datenträger
Schriften	Arial, Comic, Comic_B, Courier, OCR, OCR_BOLD, OCRA, 4x6
Stile	Abgewinkelt, auf Umfang, linear, Bogensatz, DataMatrix, Logo
Zeichengröße	Von 1 mm bis 60 mm (begrenzt durch Markierfenster)
Schlagkraft	9 einstellbare Stufen
Tiefe	Bis zu 0,3 mm (abhängig vom Material)
Auflösung zwischen Punkten	variabel, maximal 0,22 mm
Passwortschutz	2 Sicherheitsstufen

Icon-Programmierung

+ Ergonomische, schnelle Programmierung
+ Verlaufsfunktion mit Duplikatschutz
+ Automatischer oder halbautomatischer Modus mit Strichcode-Verarbeitung

Graphische Ansicht

Abgewinkelt

Bogensatz

Text oder Zähler

PC PROGRAMME

Dateieditor

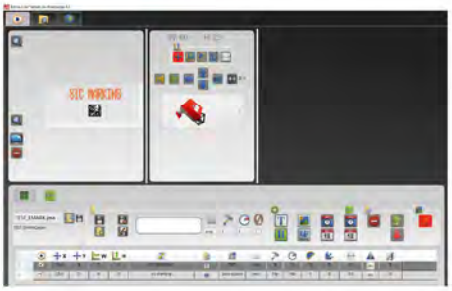

+ Erstellung und Bearbeitung der Dateien am PC

Logoerstellung

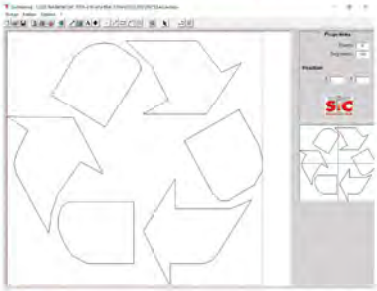

+ Erstellen von Vektor- und Matrixlogos

Dateimanager

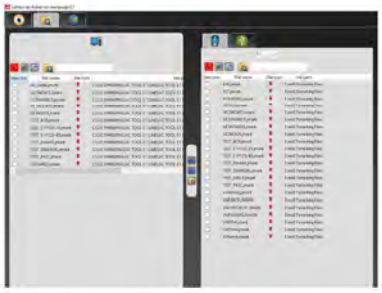

+ Backup und Übertragung von Dateien (per USB-Laufwerk oder -Kabelverbindung)

(20/20/12) SIC MARKING® behält sich Änderungen an den Produkten und Spezifikationen jederzeit vor - Dieses Dokument hat keine vertragliche Wirkung.

AxNum AG • Solothurnstrasse 142 • CH-2504 Biel/Bienne
T +41 32 343 30 60 • office@axnum.ch • www.axnum.ch